한국산업표준품생산업체

www.yd-metal.co.kr

YOUNG DONG VALVES

Valves for Clean Water Supply

BRONZE VALVE | 역류방지밸브 | 옥내소화전방수구
감압밸브 | SU볼밸브 | 공기밸브 | 흡배기밸브

영동금속(주)

YOUNG DONG History

영동금속은 고객만족을 최우선으로 하는 기업이라는 경영방침 아래,
전 직원이 최상의 품질과 서비스를 목표로 끊임없는 기술개발 및 사후관리에 최선을 다하고 있으며,
앞으로도 영동금속은 지속적인 연구와 끊임없는 품질향상과 기술개발로
'보다 깨끗하고, 보다 아름다운 생활환경'을 유지하는데 최선을 다할 것을 약속드립니다.

1900

'75
- 영동금속 주식회사 설립
  Founded Young Dong Metal Co., Ltd.

'82
- 청동밸브(KS B2301) KS인증
  Obtained "KS"(Korean Industrial Standard) mark for Bronze (KS B2301)
  5K Gate & Globe Valve

'86
- 청동밸브(KS B2301) KS인증
  Obtained "KS"mark for Bronze
  10K Gate Valve(Screwed Type)

'90
- 가스용품제조업 허가
  Obtained Certificate of Manufacturer for Gas Valve by Korean Government
- 볼밸브(KS B2308) KS인증
  Obtained "KS"mark for Bronze
  10K Ball Valve

'92
- 청동밸브(KS B2301) KS인증
  Obtained "KS"mark for Bronze
  10K Gate, Globe & Swing Check Valve
- 볼밸브(KS B2308) KS인증
  Obtained "KS"mark for Bronze
  10K Ball Valve

'93
- 10K 청동보온볼 개발, 신축관 개발
  Developed Bronze 10K Long Stem Ball Valve, Expansion and Contraction Connector.
- 난방용 방열기부속품(KS B6405) KS인증
  Obtained "KS"mark for Bronze 10K Radiator Angle Valve, 10K Union Elbow

2000

'02
- ISO 9001 인증
  ISO 9001 Approval Certificate

'03
- 흡배기밸브 개발 실용신안등록,
  수도용 역류방지커넥터(단-복식 겸용13A~50A) 실용신안 & 의장 등록, 특허출원
  Obtained the Patent of Vacumm Break Valve, Anti-reverse valve for water supply

'04
- 공기밸브 실용신안등록
  Obtained the Patent of Air Valve

'05
- 한국상하수도협회 국내최초 단체표준 표시인증(수도용 역류방지밸브 제 KWWA-05-001호)
  Obtained "KWWA"(Korean Water and Waste-water Works Association) group mark for Anti-reverse valve

한국산업표준품

난방용 방열기부속품
볼밸브
청동밸브

단체표준(KWWA)
수도용 역류방지밸브

감압밸브
스트레이너
옥내소화전방수구

ISO인증서

NEP인증서

단체표준
(상하수도협회인증서)

한국산업표준 인증서

수도미터 제조업 등록증

위생안전기준 인증서

2010 2020

'08
- 환경표시인증서
  Obtained Korea Eco-LABEL

'09
- 수도용 역류방지커넥터
  (단-이중식 겸용13A~50A)
- 신제품 실용신안등록
  Obtained the Patent of Anti-reverse valve
  (New Product)

'12
- 위생안전기준 인증
- 한국 가스안전공사 배관용 볼밸브 KC인증

'13
- 정부지원 산학연 연구개발

'15
- 동파방지용 드레인밸브
- 옥내 소화전방수구 형식 승인
- KC위생안전기준 인증

'16
- 연구개발 전담부서

'19
- 수도미터 제조업 승인

'21
- 공동주택 급수용 감압밸브
  한국설비기술협회 단체표준인증

0.98MPa(10K)
Bronze Gate Valve (KS B 2301)

10K 나사끼움형 게이트 밸브

제품코드 : YKG-D101

한국산업표준품

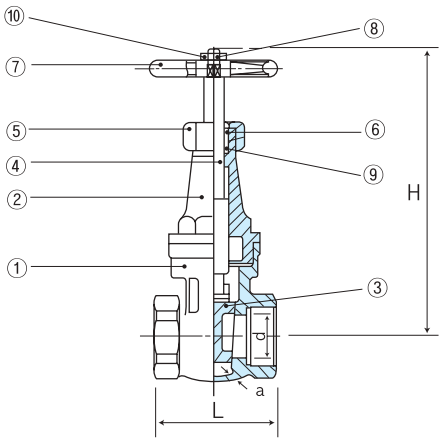

Specifications

Wide Selection Range : 15~80A

1. 적용유체(Applicable Fluid) : 냉수, 온수(Cold & Hot Water)
2. 적용온도(Applicable Temperature) : 120℃ 이하 (and Bellow)
3. 적용압력(Applicable Pressure) : 10Kgf/㎠(0.98MPa)
4. 배관접속(Pipe&Connection) : BSP Screw or PT
5. 수압시험(Hydrostatic Test) : 15kgf/㎠(1.5MPa) ~ 15초(sec)
   - Shell Test (Holding Pressure)
   - Seat Test (Working Pressure)

Materials

No	Description	Material
1	Body	Bronze CAC406, Lead Free Bronze
2	Bonnet	Bronze CAC406, Lead Free Bronze
3	Disc	Brass C3771, Lead Free Bronze
4	Stem	Brass C3771, Lead Free Bronze
5	Packing Gland Nut	Brass C3771, Bronze CAC406
6	Ring	Brass C3604
7	Handwheel	GC 200
8	Hexagon Nut	Brass C3604
9	Packing	PTFE
10	Name Plate	AL 1050P

Dimensions

(단위 : mm)

호칭	d	a	*H	*L
15	15	3.0	118	50
20	20	3.0	145	60
25	25	3.5	165	62
32	32	3.5	205	70
40	40	4.0	238	75
50	50	4.5	276	85
65	65	5.5	220	110
80	80	6.0	250	120

*표는 참고수치임 (*Marks are for reference only)

0.49MPa(5K)
Bronze Gate Valve (KS B 2301)

5K 나사끼움형 게이트 밸브

제품코드 : YKG-D201

한국산업표준품

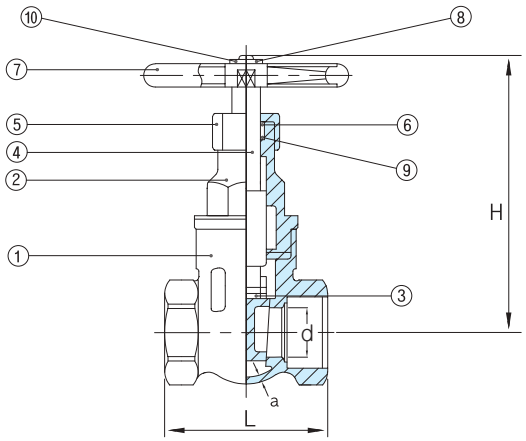

Specifications

Wide Selection Range : 15~100A

1. 적용유체(Applicable Fluid) : 냉수, 온수(Cold & Hot Water)
2. 적용온도(Applicable Temperature) : 120℃ 이하 (and Bellow)
3. 적용압력(Applicable Pressure) : 5Kgf/㎠(0.49MPa)
4. 배관접속(Pipe&Connection) : BSP Screw or PT
5. 수압시험(Hydrostatic Test) : 7.5kgf/㎠(0.75MPa) ~ 15초(sec)
   - Shell Test (Holding Pressure)
   - Seat Test (Working Pressure)

Materials

No	Description	Material
1	Body	Bronze CAC406
2	Bonnet	Brass C3771
3	Disc	Brass C3771
4	Stem	Brass C3771
5	Packing Gland Nut	Brass C3771, Bronze CAC406
6	Ring	Brass C3604
7	Handwheel	GC 200
8	Hexagon Nut	Brass C3604
9	Packing	PTFE
10	Name Plate	AL 1050P

Dimensions

(단위 : mm)

호칭	d	a	*H	*L
15	15	2	89	48
20	20	2.5	91	53
25	25	2.5	117	60
32	32	3	137	69
40	40	3.5	152	74
50	50	4	175	79
65	65	4.5	216.5	96.5
80	80	5	247.5	111
100	90	5.5	245	122

*표는 참고수치임 (*Marks are for reference only)

0.98MPa(10K)
Bronze Gate Valve

10K 나사끼움형 단축 게이트 밸브

제품코드 : YKG-D301

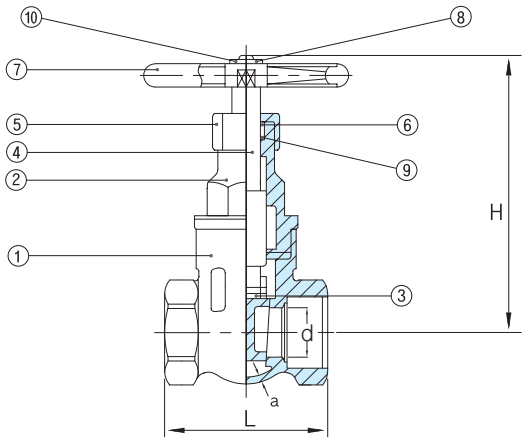

Specifications

Wide Selection Range : 15~50A

1. 적용유체(Applicable Fluid) : 냉수, 온수(Cold & Hot Water)
2. 적용온도(Applicable Temperature) : 120℃ 이하 (and Bellow)
3. 적용압력(Applicable Pressure) : 10Kgf/㎠(0.98MPa)
4. 배관접속(Pipe&Connection) : BSP Screw or PT
5. 수압시험(Hydrostatic Test) : 7.5kgf/㎠(0.75MPa) ~ 15초(sec)
   - Shell Test (Holding Pressure)
   - Seat Test (Working Pressure)

Materials

No	Description	Material
1	Body	Bronze CAC406
2	Bonnet	Brass C3771
3	Disc	Brass C3771
4	Stem	Brass C3771
5	Packing Gland Nut	Brass C3771
6	Ring	Brass C3604
7	Handwheel	GC 200
8	Hexagon Nut	STS 304
9	Packing	PTFE
10	Name Plate	AL 1050P

Dimensions

(단위 : mm)

호칭	d	a	*H	*L
15	15	2	89	48
20	20	2.5	91	53
25	25	2.5	117	60
32	32	3	137	69
40	40	3.5	152	74
50	50	4	175	79

*표는 참고수치임 (*Marks are for reference only)

0.98MPa(10K)
Bronze Globe Valve (KS B 2301)

10K 나사끼움형 글로브 밸브

제품코드 : YKL-D101

한국산업표준품

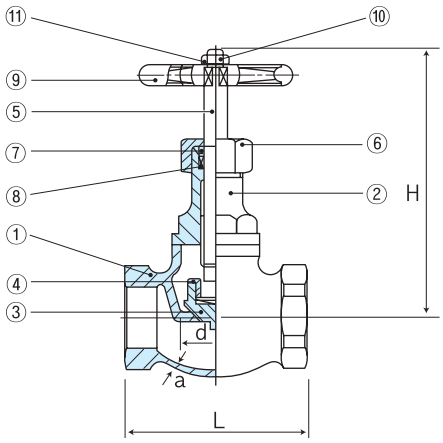

Specifications

Wide Selection Range : 15~65A

1. 적용유체(Applicable Fluid) : 냉수, 온수(Cold & Hot Water)
2. 적용온도(Applicable Temperature) : 120℃ 이하 (and Bellow)
3. 적용압력(Applicable Pressure) : 10Kgf/㎠(0.98MPa)
4. 배관접속(Pipe&Conn ection) : BSP Screw or PT
5. 수압시험(Hydrostatic Test) : 15kgf/ ㎠(1.5MPa) ~ 15초(sec)
   - Shell Test (Holding Pressure)
   - Seat Test (Working Pressure)

Options

- Stainless Steel Disc

Materials

No	Description	Material
1	Body	Bronze CAC406, Lead Free Bronze
2	Bonnet	Brass C3771, Bronze CAC406, Lead Free Bronze
3	Disc	Brass C3771, Lead Free Bronze
4	Disc Nut	Brass C3604
5	Stem	Brass C3771, Lead Free Bronze
6	Packing Gland Nut	Brass C3771
7	Ring	Brass C3604
8	Packing	PTFE
9	Handwheel	GC 200
10	Hexagon Nut	Brass C3604
11	Name Plate	AL 1050P

Dimensions

(단위 : mm)

호칭	d	a	*H	*L
15	15	3.0	93	65
20	20	3.0	115	73
25	25	3.0	130	81
32	32	3.5	160	96
40	40	4.0	164	110
50	50	4.5	187	120
65	65	5.5	174	154

*표는 참고수치임 (*Marks are for reference only)

0.98MPa(10K)
Bronze Check Valve (KS B 2301)

10K 나사끼움형 스윙체크 밸브

제품코드 : YKC-D101

한국산업표준품

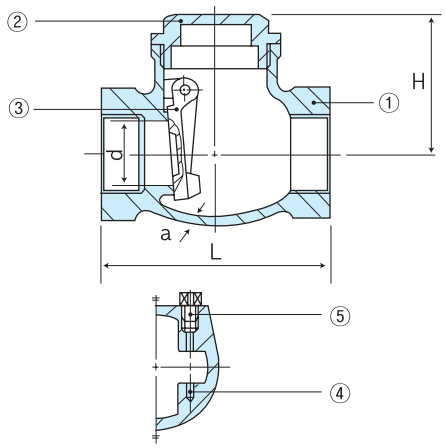

Specifications

Wide Selection Range : 15~80A

1. 적용유체(Applicable Fluid) : 냉수, 온수(Cold & Hot Water)
2. 적용온도(Applicable Temperature) : 120℃ 이하(and Bellow)
3. 적용압력(Applicable Pressure) : 10Kgf/㎠(0.98MPa)
4. 배관접속(Pipe&Connec tion) : BSP Screw or PT
5. 수압시험(Hydrostatic Test) : 15kgf/㎠(1.5MPa) ~ 15초(sec)
   - Shell Test (Holding Pressure)
   - Seat Test (Working Pressure)

Materials

No	Description	Material
1	Body	Bronze CAC406
2	Bonnet	Brass C3771, Bronze CAC406
3	Disc	Bronze CAC406, Brass C3771
4	Hinge Pin	Brass C3604
5	Plug	Brass C3604

Dimensions

(단위 : mm)

호칭	d	a	*H	*L
15	15	3.0	42	65
20	20	3.0	46	68
25	25	3.0	56	80
32	32	3.5	61	91
40	40	4.0	66	100
50	50	4.5	72	125
65	65	5	78	127
80	80	5	87	146.5

*표는 참고수치임 (*Marks are for reference only)

0.98MPa(10K)
Bronze Angle Valve (KS B 2301)

10K 나사끼움형 앵글 밸브

제품코드 : YKF-D101

한국산업표준품

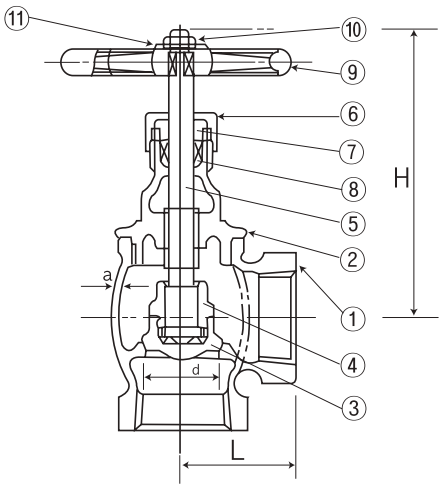

Specifications

Wide Selection Range : 15~50A

1. 적용유체(Applicable Fluid) : 냉수, 온수(Cold & Hot Water)
2. 적용온도(Applicable Temperature) : 120℃ 이하(and Bellow)
3. 적용압력(Applicable Pressure) : 10Kgf/㎠(0.98MPa)
4. 배관접속(Pipe&Connection) : BSP Screw or PT
5. 수압시험(Hydrostatic Test) : 15kgf/㎠(1.5MPa) ~ 15초(sec)
   - Shell Test (Holding Pressure)
   - Seat Test (Working Pressure)

Materials

No	Description	Material
1	Body	Bronze CAC406, Lead Free Bronze
2	Bonnet	Bronze CAC406, Lead Free Bronze
3	Disc	Brass C3771, Lead Free Bronze / PTFE
4	Disc Gland Nut	Brass C3604, Lead Free Bronze
5	Stem	Brass C3771, Lead Free Bronze
6	Packing Gland Nut	Bronze CAC406, Brass C3771
7	Packing Gland Ring	Brass C3604
8	Packing	PTFE
9	Handwheel	GC 200
10	Hexagon Nut	Brass C3604
11	Name Plate	AL 1050P

Dimensions

(단위 : mm)

호칭	d	a	*H	*L
15	15	3.0	100	32
20	20	3.0	119	40
25	25	3.0	124	45
32	32	3.5	150	55
40	40	4.0	169	60
50	50	4.5	177	70

*표는 참고수치임 (*Marks are for reference only)

0.98MPa(10K)
Bronze Radiator Angle Valve (KS B 6405)

온수용
방열기 밸브

제품코드 : YKR-D101

한국산업표준품

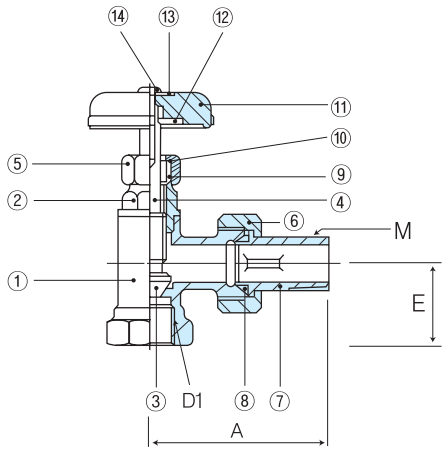

Specifications

Wide Selection Range : 15~25A

1. 적용유체(Applicable Fluid) : 냉수, 온수(Cold & Hot Water)
2. 적용온도(Applicable Temperature) : 120℃ 이하(and Bellow)
3. 적용압력(Applicable Pressure) : 10Kgf/㎠(0.98MPa)
4. 배관접속(Pipe&Connection) : BSP Screw or PT
5. 수압시험(Hydrostatic Test) : 14kgf/㎠(1.37MPa)
   - Shell Test (Holding Pressure)
   - Seat Test (Working Pressure)

Materials

No	Description	Material
1	Body	Bronze CAC406
2	Bonnet	Brass C3771
3	Disc	Brass C3604, PTFE
4	Stem	Brass C3604
5	Packing Gland Nut	Brass C3604
6	Union Nut	Bronze CAC406
7	Union Nipple	Brass C3771
8	Nipple Packing	PTFE
9	Packing	PTFE
10	Ring	Brass C3604
11	Handwheel	수지
12	Plate	FeC
13	Name Plate	AL 1050P
14	Bis Bolt	Fe

Dimensions

(단위 : mm)

호칭	E	A	D1	M
15	32	65	PT1/2-14	PT1/2-14
20	38	75	PT3/4-14	PT3/4-14
25	45	86	PT1-11	PT1-11

*표는 참고수치임 (*Marks are for reference only)

0.98MPa(10K)
Bronze Union Elbow(KS B 6405)

유니온 엘보

제품코드 : YKU-D101

한국산업표준품

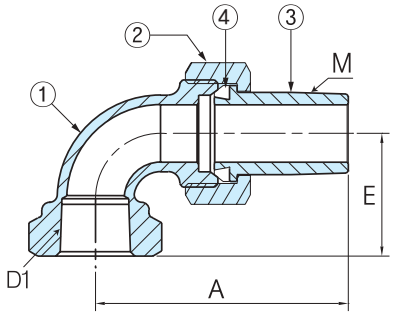

Specifications

Wide Selection Range : 15~25A

1. 적용유체(Applicable Fluid) : 냉수, 온수(Cold & Hot Water)
2. 적용온도(Applicable Temperature) : 120℃ 이하(and Bellow)
3. 적용압력(Applicable Pressure) : 10Kgf/㎠(0.98MPa)
4. 배관접속(Pipe&Connection) : BSP Screw or PT
5. 수압시험(Hydrostatic Test) : 25kgf/㎠ ~ 10분(min)
   - Shell Test (Holding Pressure)
   - Seat Test (Working Pressure)

Materials

No	Description	Material
1	Body	Bronze CAC406
2	Union Nut	Bronze CAC406
3	Union Nipple	Brass C3771/Bronze CAC406
4	Packing	PTFE

Dimensions

(단위 : mm)

호칭	E	A	D1	M
15	32	65	PT1/2-14	PT1/2-14
20	38	75	PT3/4-14	PT3/4-14
25	45	86	PT1-11	PT1-11

*표는 참고수치임 (*Marks are for reference only)

0.98MPa(10K), 1.96MPa(20K)
Bronze Ball Valve (KS B 2301)

청동 보온 볼 밸브

제품코드 : YKB-D101

한국산업표준품

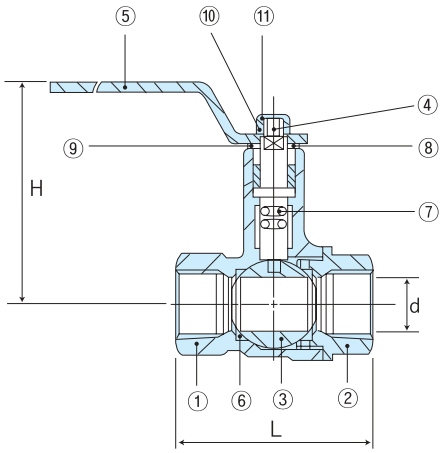

Specifications

Wide Selection Range : 15~50A

1. 적용유체(Applicable Fluid) : 수도용 냉수, 온수(Cold & Hot Tap Water)
2. 적용온도(Applicable Temperature) : 80℃ 이하(and Bellow)
3. 적용압력(Applicable Pressure) : 10Kgf/㎠(0.98MPa),
   20Kgf/㎠(1.96MPa)
4. 배관접속(Pipe&Connection) : BSP Screw or PT
5. 수압시험(Hydrostatic Test) : 30kgf/㎠(2.94MPa) ~ 1분(min)
   - Shell Test (Holding Pressure)
   - Seat Test (Working Pressure)

Materials

No	Description	Material
1	Body	Bronze CAC406
2	Bonnet	Bronze CAC406
3	Ball	Bronze BC6, Brass C3604
4	Stem	Brass C3604
5	Handle	SS 34
6	Seat Ring	PTFE
7	O-Ring	EPDM
8	Adjust Nut	Brass C3604
9	Teflon Washer	PTFE
10	Spling Washer	SS 34
11	Hexagon Nut	SS 34

Dimensions

(단위 : mm)

호칭	d	*H	*L
15	15	60	60
20	20	70	69
25	25	81	83
32	32	98	92
40	40	108	106
50	50	122	128

*표는 참고수치임 (*Marks are for reference only)

특징

1. 밸브의 재질을 청동으로 제작하여 음용수용으로 최적입니다.
   (Bronze is best material for potable water.)
2. 황동 볼밸브에 비해 Stem이 길어 동절기 동파방지에 보온이 용이합니다.
   (This valve features a stem extention to accommodate insulation.)
3. 밸브의 Ball Bore가 Full Bore로 제작되어 압력손실이 적은 대용량입니다.
   (Full port design for low pressure drop.)

0.98MPa(10K)
Brass Long Stem Ball Valve (KS B 2308)

황동 보온 볼 밸브

제품코드 : YKB-D103

한국산업표준품

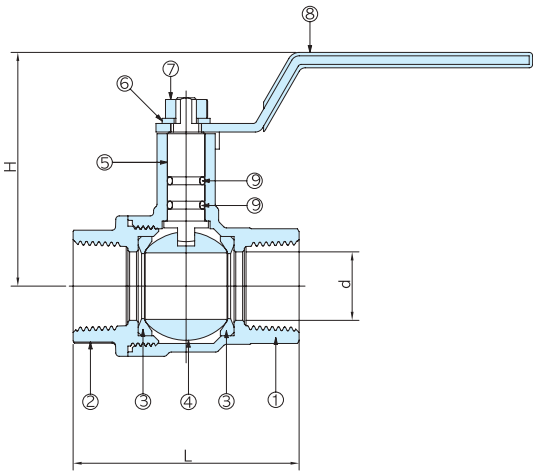

Specifications

Wide Selection Range : 15~50A

1. 적용유체(Applicable Fluid) : 수도용 냉수, 온수(Cold & Hot Tap Water)
2. 적용온도(Applicable Temperature) : 80℃ 이하(and Bellow)
3. 적용압력(Applicable Pressure) : 10Kgf/ ㎠(0.98 MPa)
4. 배관접속(Pipe & Connection) : BSP Screw or PT
5. 수압시험(Hydrostatic Test) : 30kgf/ ㎠(2.94MPa) ~ 1분(min)
   - Shell Test (Holding Pressure)
   - Seat Test (Working Pressure)

Materials

No	Description	Material
1	Body	KS D 5101 C3771 BD/BE
2	Bonnet	KS D 5101 C3771 BD/BE
3	Seat Ring	KS M 3352 PTFE
4	Ball	KS D 5101 C3771 BD/BE
5	Stem	KS D 5101 C3771 BD/BE
6	Spring washer	KS D 3503 SS330
7	Nut	KS D 3503 SS330
8	Handle	KS D 3503 SS330
9	O-ring	EPDM

Dimensions

(단위 : mm)

호칭	d	*H	*L
15	15	61	54
20	20	68	66
25	25	74	78
32	32	80	87
40	40	93	105
50	50	94	117

*표는 참고수치임 (*Marks are for reference only)

특징

1. Ni(니켈)+Cr(크롬) 도금 처리하여 외관이 깨끗하다.
2. 인체 유해성분이 생성되지 않아 음/용수용 배관라인에 사용이 가능하다.

0.98MPa(10K), 1.96MPa(20K)
Brass Long stem SU Ball Valve (KS B 2308)

SU 조인트 보온 볼 밸브

제품코드 : YKB-D106

한국산업표준품

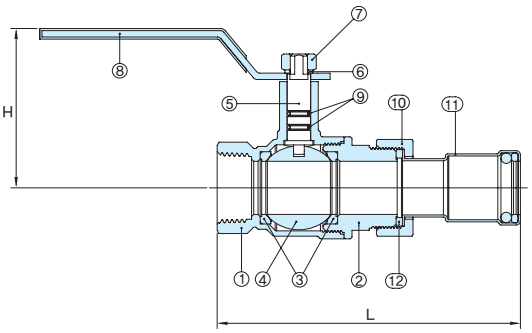

Specifications

Wide Selection Range : 15~50A

1. 적용유체(Applicable Fluid) : 수도용 냉수, 온수(Cold & Hot Tap Water)
2. 적용온도(Applicable Temperature) : 80℃ 이하(and Bellow)
3. 적용압력(Applicable Pressure) : 10Kgf/㎠(0.98MPa),
   20Kgf/㎠(1.96MPa)
4. 배관접속(Pipe&Connection) : BSP Screw or PT
5. 수압시험(Hydrostatic Test) : 30kgf/㎠(2.94MPa)
   - Shell Test (Holding Pressure)
   - Seat Test (Working Pressure)

Materials

No	Description	Material
1	Body	KS D 5101 C3771, CAC 406
2	Bonnet	KS D 5101 C3771
3	Seat Ring	KS M 3352 PTFE
4	ball	KS D 5101 C3771
5	Stem	KS D 5101 C3771
6	Spring Washer	KS D 3503 SS330
7	Nut	KS D 3503 SS330
8	Handle	KS D 3503 SS330
9	O-Ring	EPDM
10	Union Nut	KS D 5101 C3771
11	Joint	Stanless Pipe
12	Packing	실리콘

Dimensions

(단위 : mm)

호칭	d	*H	*L
15	15	61	120
20	20	68	132
25	25	74	141
32	32	80	154
40	40	93	191
50	50	94	194

*표는 참고수치임 (*Marks are for reference only)

특징

1. Stem이 길어 동절기 동파방지에 보온이 용이함.
2. 밸브의 Ball Bore가 Full Bore로 제작되어 압력손실이 적은 대용량 Type.
3. 니켈(Ni)+크롬(Cr) 도금처리하여 외관이 깨끗하며 음용수 배관에 사용이 가능함.
4. SP 조인트 일체형으로 Stainless Pipe를 사용하는 배관에 간편하게 취부할 수 있음.

GnS 밸브 (글로브밸브 & 스트레이너 일체형 밸브)

제품코드 : YKK-D101

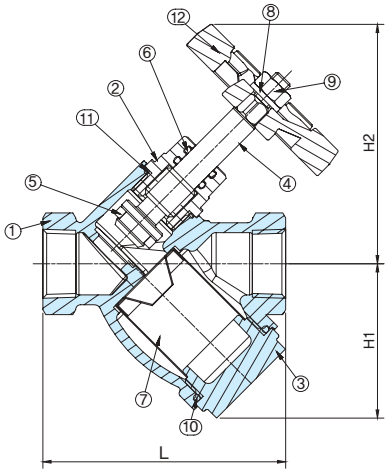

Materials

No	Description	Material
1	Body	CAC406
2	Cover	C3771BD/BE
3	Strainer Cap	STS304
4	Stem	C3771BD/BE
5	disc	C3771BD/BE,PTFE
6	O-RING	NBR/EPDM
7	Screen	STS304
8	Washer	STS304
9	Nut	STS304
10	O-RING	NBR/EPDM
11	O-RING	NBR/EPDM
12	Handle	GC200

Specifications

Wide Selection Range : 15~50A

1. 적용유체(Applicable Fluid) : 냉수, 온수(Cold & Hot Water)
2. 적용온도(Applicable Temperature) : 120℃ 이하 (and Bellow)
3. 적용압력(Applicable Pressure) : 10Kgf/㎠(0.98MPa)
4. 배관접속(Pipe&Connection) : BSP Screw or PT
5. 수압시험(Hydrostatic Test) : 20kgf/㎠(1.96MPa)
   - Shell Test (Holding Pressure)
   - Seat Test (Working Pressure)

※ Size 32A~50A를 상향식 수직배관에 설치 할 경우 Sludge Fence Type의 Screen을 주문생산함.

Dimensions

(단위 : mm)

호칭	L	H1	H2*	D	*L
15	74	48	72	Rc1 / 2"	ø1.0
20	93	56	72	Rc3 / 4"	ø1.0
25	123	59	99	Rc1"	ø1.0
32	136	76	115	Rc1.1 / 4"	ø1.0
40	157	87	129	Rc1.1 / 2"	ø1.0
50	190	108	143	Rc2"	ø1.0

*표는 참고수치임 (*Marks are for reference only)

특징

1. 글로브밸브와 스트레이너가 일체형으로 만들어져 연결부품 및 설치비용을 절감할 수 있는 공간절약형으로 설계되었습니다.
2. 밸브의 디스크에 Teflon Ring을 장착하여 본체 Sheet 부분과의 기밀성을 높이고, 디스크를 보수할 경우 Teflon Ring 만을 교체하여 비용절감의 효과가 좋습니다.
3. 스트레이너의 Screen Hole(여과망 구멍) 설계를 최적화하여 압력손실의 최소화 및 이물질 차단을 극대화 하였습니다.
4. Size 15A~50A는 수평·상향식 수직배관에 자유롭게 설치할 수 있으며, 스트레이너의 여과망을 개선하여 더 많은 이물질을 담을 수 있도록 설계되었습니다.
5. 스트레이너의 이물질 제거시 간단한 공구로서 덮개를 열고 닫을 수 있도록 사용자의 편리함을 고려하였습니다.

Y Strainer

Y 스트레이너

제품코드 : YKY-D101

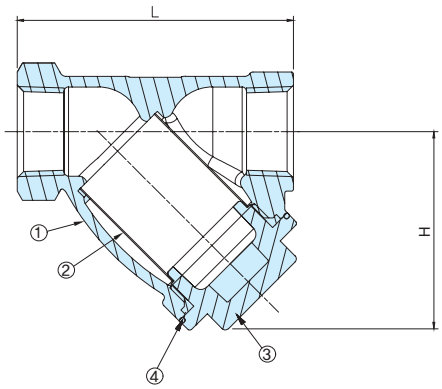

Specifications

Wide Selection Range : 15~50A

1. 적용유체(Applicable Fluid) : 수도용 냉수, 온수(Cold & Hot Tap Water)
2. 적용온도(Applicable Temperature) : 80℃ 이하(and Bellow)
3. 적용압력(Applicable Pressure) : 10Kgf/㎠(0.98MPa)
4. 배관접속(Pipe & Connection) : BSP Screw or PT
5. 수압시험(Hydrostatic Test) : 30kgf/㎠(2.94MPa) ~ 1분(min)
   - Shell Test (Holding Pressure)
   - Seat Test (Working Pressure)

Materials

No	Description	Material
1	Body	Bronze CAC406
2	Screen	STS 304
3	Cover	Brass C3771
4	O-Ring	EPDM

Dimensions

(단위 : mm)

호칭	L	*H
15	65	49
20	80	57
25	95	61
32	110	76
40	125	87
50	140	101

*표는 참고수치임 (*Marks are for reference only)
※ Screen Mesh는 요청에 따라 주문생산 함.

특징

1. 스트레이너에 의한 압력손실 최소화 및 이물질 제거를 극대화하였습니다.
2. 손쉽게 이물질을 제거 토록하여 편리함을 고려하였습니다.
3. Size 15A~50A는 수평·상향식 수직배관에 자유롭게 설치할 수 있으며, 스트레이너의 여과망을 개선하여 더 많은 이물질을 담을 수 있도록 설계 되었습니다.

역류방지를 위한
영동금속 Valve 설치

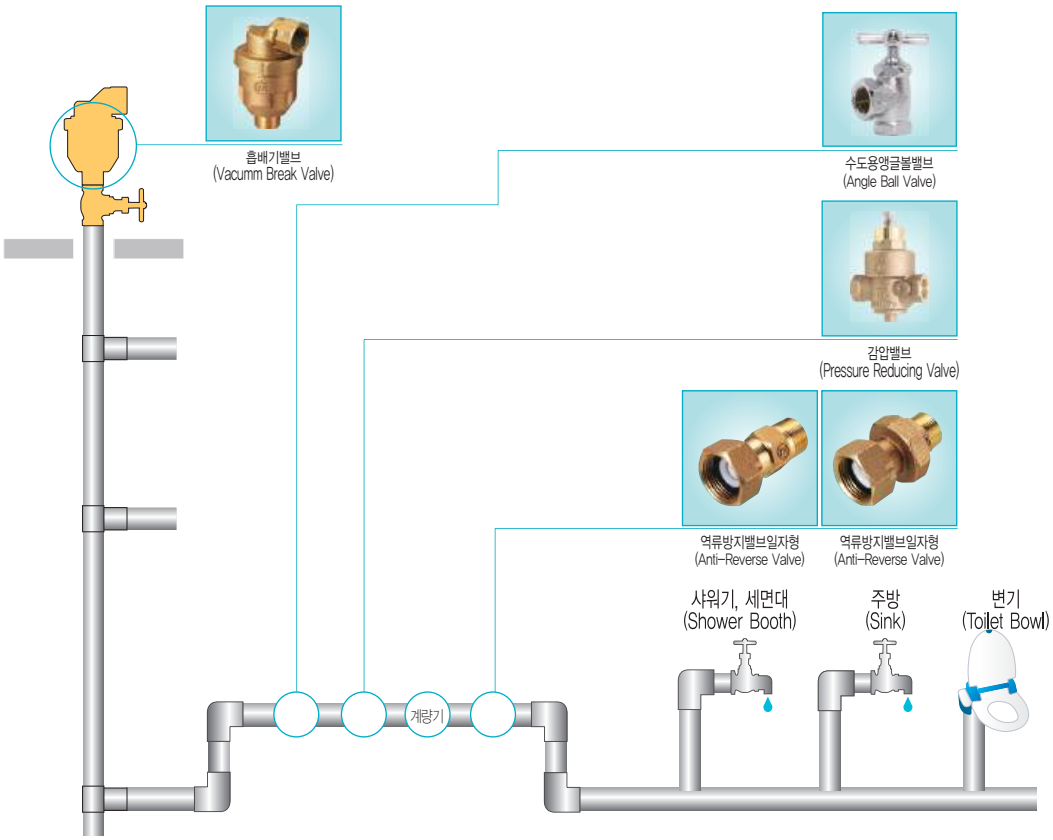

특징

1. 역류방지밸브에 설치된 카트리지는 압력강하를 최소화 시켜 수돗물의 원활한 흐름을 제공합니다.
   Poppet type construction of Anti-reverse valve(Backflow preventers) minimizes pressure drop and provides smooth flow characteristics.

2. 수평, 수직의 어떠한 위치에서도 설치가 가능합니다.
   It can be installed horizontally or vertically.

3. 설치 및 보수가 용이하도록 공간절약형으로 설계되었습니다.
   Compact space saving design for easy maintenance and Installation.

4. 역류방지밸브 Size와 연결 형태에 따라 나사, 개량된 Compression Fitting과 Hose 연결의 다양한 구조와의 배관 구조와 넓은 범위의 Copper Tube 연결장치, 수도계량기박스에 설치할 수 있습니다.
   Available with an extensive combination of inlet/outlet sizes, types of thread, and end connections – including retrofit compression fittings and hose connections – can be installed in a variety of piping configurations, and in conjunction with a wide range of copper setters, and weter-meter boxes.

Anti-Reverse Valve
(KWWA B 200) Straight Type(One Body)

역류방지밸브
일자형(일체형), 앵글형(PB형)

(일체형)

(PB형)

제품코드

- 일자형(일체형) : YKO – S101 (단일식 Single check),
  YKO – D101 (이중식 Dual check)
- 앵글형(PB형) : YKO – S201 (단일식 Single check),
  YKO – D201 (이중식 Dual check)

(일체형)

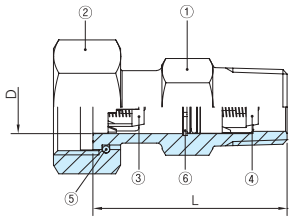

(PB형)

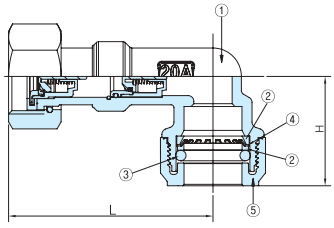

Specifications

Wide Selection Range : 15~50A

1. 적용유체(Applicable Fluid) : 냉수, 온수(Cold & Hot Water)
2. 적용온도(Applicable Temperature) : 80℃ 이하(and Bellow)
3. 적용압력(Applicable Pressure) : 7.6Kgf/㎠
4. 접속규격(Connection Type) :
   유니온나사 & 테이퍼나사(Union Thread & Taper Threa)
5. 형식(Type) : 싱글 & 더블 타입(Single & Double Type)
6. 압력시험(Press Test)
   1) 공압(Pneumatic Test : Leak Test) : 0.6 MPa 이상 ~ 5초(sec)
   2) 수압(Hydrostatic Test : Operating & Back Press Test)
   : 1.75MPa ~ 1분 (min)

Materials (일체형)

No	Description	Material
1	Body	Bronze CAC1002
2	Nut	Bronze CAC406
3	Cartridge–1	EPDM/POM/STS304
4	Cartridge–1	EPDM/POM/STS304
5	Ring	Bronze C5191
6	Snap Ring	STS304

Dimensions

(단위 : mm)

호칭	*L	D
15(13)	55	15
20	58	21
25	65	26
32(30)	68	30
40	75	39
50	82	49

*표는 참고수치임 (*Marks are for reference only)

Materials (PB형-Elbow)

No	Description	Material
1	Body	Bronze CAC406, Lead Free Bronze
2	Washer	PVC
3	O–Ring	EPDM
4	Grip Ring	STS301
5	Cap	PVC

Dimensions

(단위 : mm)

호칭	*L	H
15(13)X20	65.5	38.5

*표는 참고수치임 (*Marks are for reference only)

Anti-Reverse Valve(KWWA B 200)
Straight Type

역류방지밸브
일자형(분리형)

제품코드

- 단일식 (Single check) : YKS-S101
- 이중식 (Dual check) : YKS-D101

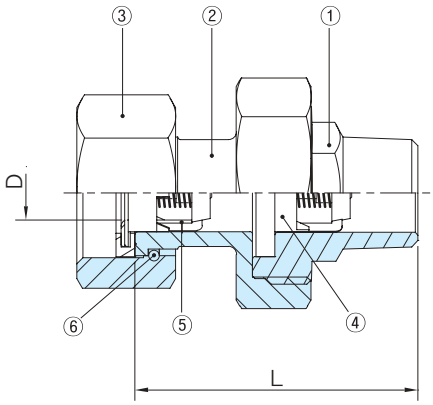

Specifications

Wide Selection Range : 15~50A

1. 적용유체(Applicable Fluid) : 냉수, 온수(Cold & Hot Water)
2. 적용온도(Applicable Temperature) : 80℃ 이하(and Bellow)
3. 적용압력(Applicable Pressure) : 7.6Kgf/ ㎠
4. 접속규격(Connection Type) :
   유니온나사 & 테이퍼나사(Union Thread & Taper Threa)
5. 형식(Type) : 싱글 & 더블 타입(Single & Double Type)
6. 압력시험(Press Test)
   1)공압(Pneumatic Test : Leak Test) : 0.6 MPa 이상
   2)수압(Hydrostatic Test : Operati ng & Back Press Test)
   : 1.75MPa ~ 1분(min)

Materials (일체형)

No	Description	Material
1	Body	Bronze CAC1002
2	Bonnet	Bronze CAC1002
3	Nut	Bronze CAC406
4	Cartridge-1	EPDM/POM/STS304
5	Cartridge-1	EPDM/POM/STS304
6	Ring	Bronze C5191

Dimensions

(단위 : mm)

호칭	*L	D
15(13)	55	15
15(13)X20	55	15
20	60	21
25	65	26

*표는 참고수치임 (*Marks are for reference only)

Anti-Reverse Valve
(KWWA B 200)

역류방지밸브
앵글형(Angle Type)

제품코드

- 단일식 (Single check) : YKA-S101
- 이중식 (Dual check) : YKA-D101

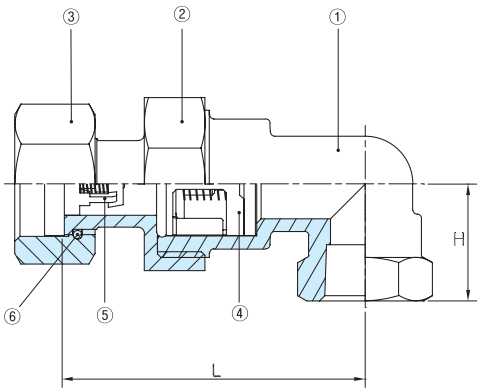

Specifications

Wide Selection Range : 15~50A

1. 적용유체(Applicable Fluid) : 냉수, 온수(Cold & Hot Water)
2. 적용온도(Applicable Temperature) : 80℃ 이하(and Bellow)
3. 적용압력(Applicable Pressure) : 7.6Kgf/ ㎠
4. 접속규격(Connection Type) :
   유니온나사 & 테이퍼나사(Union Thread & Taper Threa)
5. 형식(Type) : 싱글 & 더블 타입(Single & Double Type)
6. 압력시험(Press Test)
   1) 공압(Pneumatic Test : Leak Test) : 0.6 MPa 이상
   2) 수압(Hydrostatic Test : Opera ting & Back Press Test)
   : 1.75MPa ~ 1분 (min)

Materials

No	Description	Material
1	Body	Bronze CAC1002
2	Bonnet	Bronze CAC1002
3	Nut	Bronze CAC406
4	Cartridge-1	EPDM/POM/STS304
5	Cartridge-1	EPDM/POM/STS304
6	Ring	Bronze C5191

Dimensions

(단위 : mm)

호칭	*L	*H
15(13)	78(70)	32(24)
20	90(82)	40(32)
25	98(90)	45(37)
32(30)	107(98)	55(46)
40	118(106)	60(48)
50	129(116)	70(57)

*표는 참고수치임 (*Marks are for reference only)
( )는 YKA-S/D 102 모델임

Auto Drain Valve

오토드립밸브(자동배수 밸브)

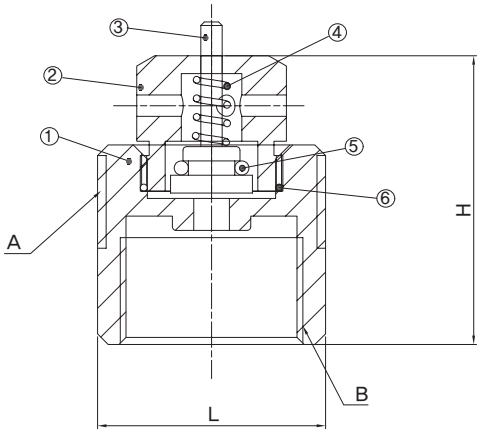

Specifications

Wide Selection Range : 15A

1. 적용유체(Applicable Fluid) : 수도용수(Tap Water)
2. 적용온도(Applicable Temperature) : 상온(Normal Temperature)
3. 적용압력(Applicable Pressure) : 10Kgf/㎠ 이하(and Bellow)
4. 배관접속(Pipe&Connec tion) : BSP Screw or PT

Materials

No	Description	Material
1	Body	KS D 5101 C3771BD
2	Cover	KS D 5101 C3771BD
3	Disc	KS D 5101 C3771BD
4	Spring	STS304
5	O-RING	EPDM
6	O-RING	EPDM

Dimensions

(단위 : mm)

호칭	L	H	A	B
15A	34	42	PT1	PT 3/4

Pressure Reducing Valve

감압밸브

제품코드

- 소켓형 : YKH –D201
- 훅 – 소 켓형 : YKH –D202
- 훅 – 유니언형 : YKH –D203
- 소켓 – 유니언형 : YKH –D204

소켓형

훅–소켓형

훅–유니언형

소켓유니언형

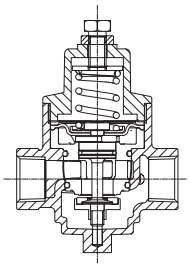

소켓형

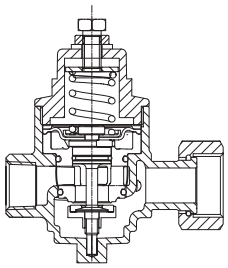

훅–소켓형

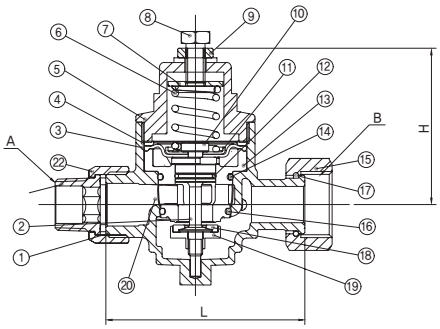

훅–유니언형

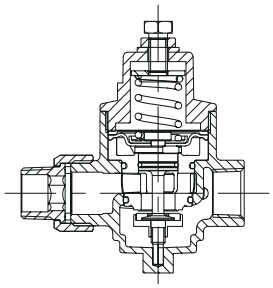

소켓유니언형

★훅–유니언형 (Poppet 내장형)은 OPTION 사항임.

Materials

No	Description	Material
1	몸통	구리및 구리합금
2	밸브대	KS D 5101 C3604
3	다이어프램	EPDM
4	다이어프램 링	POM
5	덮개	KS D 5101 C3771
6	스프링	KS D 3556 PW–2
7	스프링 푸셔	KS D 5101 C3771
8	압력조절나사	STS304
9	고정너트	STS304
10	나사	STS304
11	압력원판	STS304
12	O–Ring AN112	EPDM
13	프레임	POM
14	O–Ring S28	EPDM
15	훅 너트	KS D 6024 CAC406
16	O–Ring S26	EPDM
17	동링	KS D 5102 C5191
18	디스크	EPDM
19	디스크홀더	KS D 5101 C3771
20	스크린	STS304
21	유니언 니플	KS D 5101 C3771
22	유니언 너트	KS D 5101 C3771

Specifications

Wide Selection Range : 15A

1. 적용유체(Applicable Fluid) : 수도용수(Tap Water)
2. 적용온도(Applicable Temperature) : 상온(Normal Temperature)
3. 적용압력(Applicable Pressure) : 10Kgf/㎠ 이하(and Bellow)
4. 배관접속(Pipe＆Connec tion) : BSP Screw or PT
5. 압력시험(Press Test)
   1) 공압(Pneumatic Test : Leak Test) : 0.65MPa 이상
   2) 수압(Hydrostatic Test : Operating Test) : 0.75MPa~1분(min)

Dimensions

(단위 : mm)

호칭	TYPE	*L	*H
15	소켓형	74	69
	훅–소켓형	82	69
	훅–유니언형	82	69
	소켓–유니언형	74	69
20	훅–유니언형	83	69

*표는 참고수치임 (*Marks are for reference only)

Angle Ball Unified
Pressure Reducing Valve

앵글볼 감압밸브

제품코드 : YKH-D106

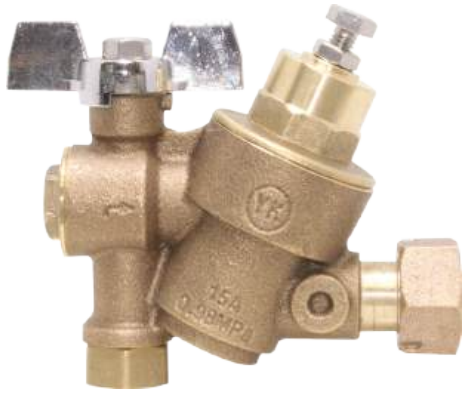

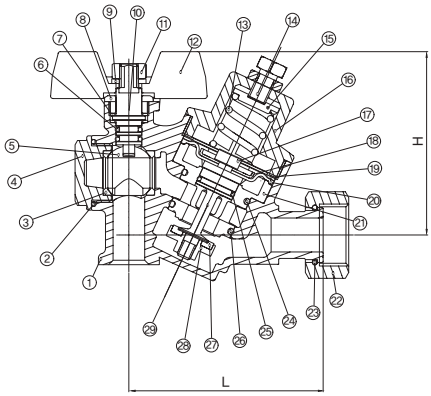

Specifications

Wide Selection Range : 15A

1. 적용유체(Applicable Fluid) : 수도용수(Tap Water)
2. 적용온도(Applicable Temperature) : 상온(Normal Temperature)
3. 적용압력(Applicable Pressure) : 10Kgf/㎠ 이하(and Bellow)
4. 배관접속(Pipe&Connec tion) : BSP Screw or PT
5. 압력시험(Press Test)
   1) 공압(Pneumatic Test : Leak Test) : 0.65MPa
   2) 수압(Hydrostatic Test : Operating Test) : 0.75MPa~1분(min)
6. 스트레이너 내장형

Materials

No	Description	Material
1	몸체	구리및 구리합금
2	오링 S25	EPDM
3	테프론 링	테프론(PTFE)
4	AB 커버	KS D 6024 CAC406
5	볼	KS D 5101 C3604
6	오링	EPDM
7	테프론 와셔	테프론(PTFE)
8	누르개 너트	KS D 5101 C3604
9	와셔 B1324	STS304
10	AB 밸브대	KS D 5101 C3604
11	너트 M8	STS304
12	핸 들	아연
13	스프링	STS304
14	압력조절나사	STS304
15	스프링 푸셔	KS D 5101 C3771
16	덮개	KS D 5101 C3771
17	M6나사	STS 304
18	압력원판	STS 304
19	누르개 링	테프론(PTFE)
20	다이어프램	EPDM
21	프레임	아세탈(POM)
22	역지변너트	KS D 6024 CAC406
23	동링	KS D 5102 C5191W
24	오링 AN121	EPDM
25	오링 AN112	EPDM
26	오링 AN120	EPDM
27	디스크 패킹	EPDM
28	디스크	KS D 5101 C3771
29	감압 밸브대	KS D 5101 C3771

Dimensions

(단위 : mm)

호칭	L	H
15A	83	78

대유량 감압밸브

소켓형

훅-유니언형

제품코드

- 소켓형 : YKH –D101
- 훅 – 유니언형 : YKH –D103

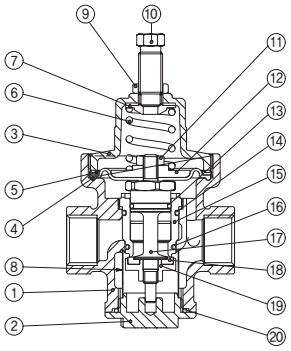

소켓형

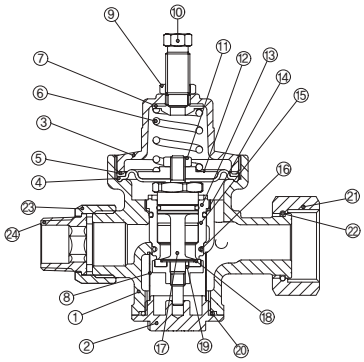

훅-유니언형

Materials

No	Description	Material
1	몸통	구리및 구리합금
2	스트레이너 마개	KS D 5101 C3771
3	덮개	PPS
4	다이어프램	EPDM
5	누르개 링	테프론
6	스프링	STS304
7	스프링 푸셔	KS D 5101 C3771
8	스트레이너	STS304
9	잠금너트	STS304
10	압력조절나사	STS304
11	너트	STS304
12	압력원판	STS304
13	오링-AN015	EPDM
14	오링-AN019	EPDM
15	프레임	ABS
16	오링-AN017	EPDM
17	밸브대	KS D 5101 C3771
18	디스크패킹	EPDM
19	디스크	KS D 5101 C3771
20	오링-AN023	EPDM
21	역지변너트	KS D 6024 CAC406
22	동링	KS D 5102 C5191W
23	유니언 너트	KS D 6024 CAC406
24	유니언 니플	KS D 5101 C3771

Specifications

Wide Selection Range : 15A

1. 적용유체(Applicable Fluid) : 수도용수(Tap Water)
2. 적용온도(Applicable Temperature) : 상온(Normal Temperature)
3. 적용압력(Applicable Pressure) : 10Kgf/㎠ 이하(and Bellow)
4. 배관접속(Pipe&Connec tion) : BSP Screw or PT
5. 압력시험(Press Test)
   1) 공압(Pneumatic Test : Leak Test) : 0.65MPa 이상
   2) 수압(Hydrostatic Test : Operating Test) : 0.75MPa~1분(min)

Dimensions

호칭	종 류	L	H
15A	소켓	70	65
	훅-유니언	77	65

Indoor Hydrant Valve

옥내소화전방수구

제품코드 : YKM-D101

형식승인취득

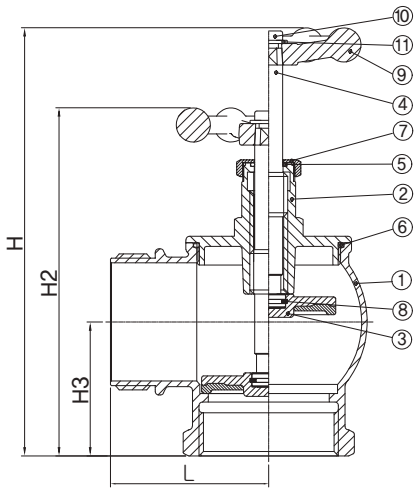

Specifications

Wide Selection Range : 25A, 40A, 65A

1. 적용유체(Applicable Fluid) : 수도용수(Tap Water)
2. 적용온도(Applicable Temperature) : 상온(Normal Temperature)
3. 적용압력(Applicable Pressure) : 20.0Kgf/㎠(2.0MPa)
4. 배관접속(Pipe & Connection) : BSP Screw or PF
5. 압력시험(Press Test)
   1) 본체강도시험(Body strength test : Strength test) : 5.0MPa ~ 60초(sec)
   2) 수력작동시험(Hydraulic operation test : Leak Test) : 0.35Mpa 이상

Materials

No	Description	Material
1	몸체	KS D 6024 CAC401
2	덮개	KS D 6024 CAC401
3	디스크	KS D 5101 C3771/ KS M 6614 NBR BⅡ 707
4	밸브대	KS D 5101 C3604(BE,BD)
5	O-링	NBR
6	O-링	NBR
7	패킹 누르개 너트	KS D 5101 C3604(BE,BD)
8	사각동링	KS D 1502 C5191W-1/2H
9	핸들	GC200(회주철)
10	볼트	KS D 3689 STS304
11	와샤	KS D 3689 STS304

Dimensions

(단위 : mm)

호칭	L	H	H2	H3
25A	45	143	123	38
40A	57	165	138	53
65A	85	232	188	72

*표는 참고수치임 (*Marks are for reference only)

Air Valve

공기밸브

제품코드 : YKI-D101

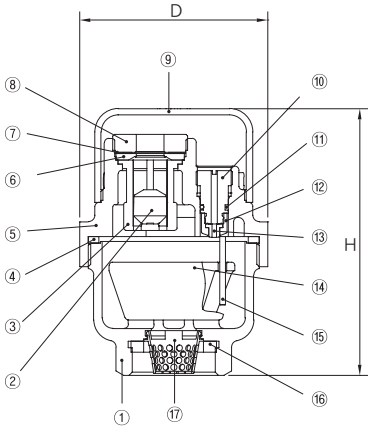

Specifications

Wide Selection Range : 25A

1. 적용유체(Applicable Fluid) : 수도용수(Tap Water)
2. 적용온도(Applicable Temperature) : 상온(Normal Temperature)
3. 적용압력(Applicable Pressure) : 7.6Kgf/㎠ 이하(and Bellow)
4. 배관접속(Pipe & Connection) : BSP Screw or PF
5. 압력시험(Press Test)
   1) 공압(Pneumatic Test : Leak Test) : 0.6MPa 이상
   2) 수압(Hydrostatic Test : Operating Test) : 1.75MPa ~ 15초(sec)

Materials

No	Description	Material
1	Body	Bronze CAC406
2	Cone Type Float	NBR
3	Guide	POM
4	Packing	EPDM
5	Cover	Bronze CAC406
6	Float Sheet	EPDM
7	Ring	PTFE
8	Tight Bolt	Bronze CAC406
9	Cap	Bronze CAC406
10	Sheet	Bronze CAC406
11	O-Ring	EPDM
12	Sheet Bolt	Bronze CAC406
13	Float Sheet	EPDM
14	Float	NBR
15	Guide Pin	STS316
16	Strainer Packing	EPDM
17	Strainer	POM

Dimensions

(단위 : mm)

호칭	*H	*D
25	124	91

*표는 참고수치임 (*Marks are for reference only)

Vacumm Break Valve

흡배기밸브

제품코드 : YKJ-D101

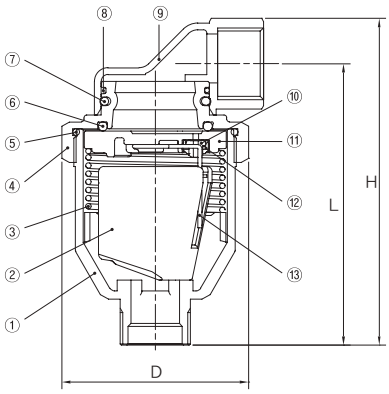

Specifications

Wide Selection Range : 20A

1. 적용유체(Applicable Fluid) : 수도용수(Tap Water)
2. 적용온도(Applicable Temperature) : 상온(Normal Temperature)
3. 적용압력(Applicable Pressure) : 7.6Kgf/㎠ 이하 (and Bellow)
4. 배관접속(Pipe&Connection) : BSP Screw or PT
5. 압력시험(Press Test)
   1) 공압(Pneumatic Test : Leak Test) : 0.6MPa 이상
   2) 수압(Hydrostatic Test : Operating Test) : 1.75MPa ~ 15초(sec)

Materials

No	Description	Material
1	Body	Bronze CAC406
2	Float	Plastic
3	Spring	STS304
4	Cover	Bronze CAC406
5	O-Ring	EPDM
6	O-Ring	EPDM
7	Ring	Bronze C5191
8	O-Ring	EPDM
9	Out-let	Bronze CAC406
10	Sheet	EPDM
11	Plate	Bronze CAC406
12	Adjust Bolt	Bronze CAC406
13	Guide Pin	STS304

Dimensions

(단위 : mm)

호칭	*H	*D
25	124	91

*표는 참고수치임 (*Marks are for reference only)

YOUNG DONG
VALVES

Valves for Clean Water Suply
자재 사용 승인원

목 차

1. 회 사 연 혁 29

2. 인 허 가 서 30

3. 품질인증서 32

4. 시험성적서 39

5. 납 품 실 적 44

※ 본 자재승인 신청서에 첨부된 증명서는 원본과 동일함을 증명합니다.

원본대조필	

회사연혁

1975. 12. 영동금속 주식회사 설립 청동 밸브류 국내 시판
1981. 01. 품질관리 기법 도입
1982. 03. 청동 밸브(KS B 2301) KS 표시 인증 5K 나사끼움형 게이트 & 글로브 밸브
1986. 11. 청동 밸브(KS B 2301) KS 표시 인증 품목 추가 10K 나사끼움형 게이트 밸브
1990. 06. 가스용품 제조업 허가(인천광역시)
1990. 11. 볼 밸브(KS B 2308) KS 표시 인증, 병역특례업체 지정
1992. 06. 청동 밸브(KS B 2301) KS 표시 인증 품목 추가 10K 나사끼움형 글로브 & 스윙 체크 밸브
볼 밸브(KS B 2308) KS 표시 인증 품목 추가 숫나사 볼 밸브
1993. 07. 10K 청동 보온 볼 밸브 개발 신축형 글로브 체크 겸용 밸브(숫나사, 암나사) & 신축관 개발
1993. 12. 난방용 방열기 부속품(KS B 6405) KS 표시 인증
10K 온수용 방열기 밸브 & 유니언 엘보
1996. 05. 공장 이전(인천광역시 서구 사렴로 10번길 22(경서동 363-201))
2000. 05. 10K 소프트 시트 글로브 밸브 개발
2002. 04. ISO 9001 인증
2002. 06. 청동 밸브(KS B 2301) KS 표시 인증 품목 추가 10K 나사끼움형 앵글 밸브
2002. 09. 흡배기 밸브 개발 실용신안 등록
2003. 12. 수도용 역류방지 밸브 EM 인증, 실용신안 등록, 의장등록, 특허 출원
2004. 06. 공기 밸브 개발 실용신안 등록 출원
2004. 10. 수도용 역류방지 밸브 조달청 3자 단가 계약 체결
2005. 07. 수도용 역류방지 밸브 인천광역시 품질 우수 추천 제품 선정
2005. 11. 수도용 역류방지 밸브(KWWA B 200) 국내 최초 상하수도협회 단체 표준 인증
2008. 05. 수도용 역류방지 밸브 환경 표시 인증
2011. 06. Mustmi 일본 수출 체결
2011. 09. Kurimoto 일본 수출 체결
2012. 05. 청동 밸브 외 6종 KC 위생안전기준 인증
2012. 06. 배관용 볼 밸브 KC 한국가스안전공사 인증
2013. 05. 수격방지기 정부지원 산학연 연구 개발
2015. 06. 동파방지용 드레인밸브 개발
2015. 06. 옥내 소화전방수구 형식 승인
2016. 11. 연구개발 전담부서
2019. 12. 수도미터 KC 위생안전기준 인증
2021. 03. 공동주택 급수용 감압밸브 한국설비기술협회 단체표준인증

인허가서

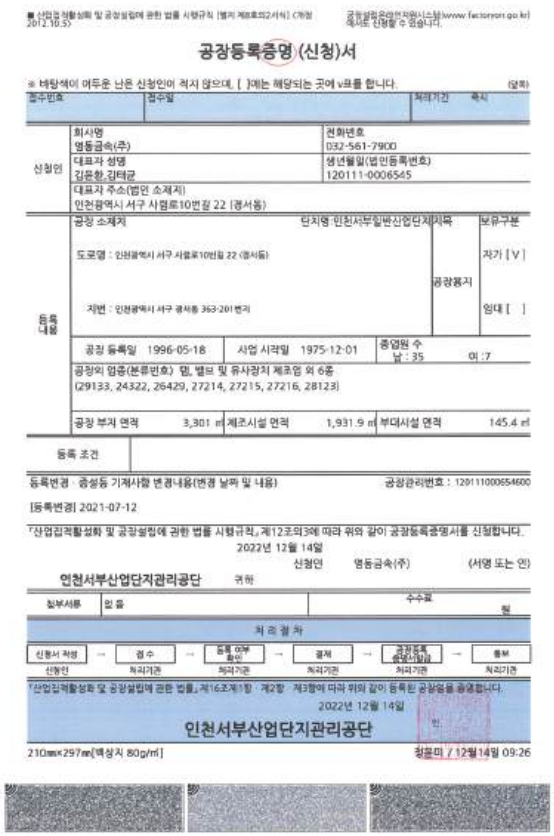

■ 산업집적활성화 및 공장설립에 관한 법률 시행규칙 [별지 제8호의2서식] (개정 2012.10.5)

공장설립온라인지원시스템(www.factoryon.go.kr) 에서도 신청할 수 있습니다.

공장등록증명(신청)서

※ 바탕색이 어두운 난은 신청인이 적지 않으며, [ ]에는 해당되는 곳에 v표를 합니다. (앞쪽)

접수번호	접수일	처리기간	즉시

신청인	회사명 영동금속(주)	전화번호 032-561-7900	
	대표자 성명 김윤환,김태균	생년월일(법인등록번호) 120111-0006545	
	대표자 주소(법인 소재지) 인천광역시 서구 사림로10번길 22 (경서동)		
등록 내용	공장 소재지	단지명:인천서부일반산업단지	지목: 공장용지 / 보유구분: 자가 [V] / 임대 [ ]
	도로명 : 인천광역시 서구 사림로10번길 22 (경서동) 지번 : 인천광역시 서구 경서동 363-201번지		
	공장 등록일 1996-05-18	사업 시작일 1975-12-01	종업원 수 남 : 35 여 :7
	공장의 업종(분류번호) 밸, 밸브 및 유사장치 제조업 외 6종 (29133, 24322, 26429, 27214, 27215, 27216, 28123)		
	공장 부지 면적 3,301 ㎡	제조시설 면적 1,931.9 ㎡	부대시설 면적 145.4 ㎡
등록 조건			

등록변경 · 증성동 기재사항 변경내용(변경 날짜 및 내용) 공장관리번호 : 120111000654600

[등록변경] 2021-07-12

「산업집적활성화 및 공장설립에 관한 법률 시행규칙」 제12조의3에 따라 위의 같이 공장등록증명서를 신청합니다.

2022년 12월 14일

신청인 영동금속(주) (서명 또는 인)

인천서부산업단지관리공단 귀하

첨부서류	없음	수수료	원

처리절차

신청서 작성 → 접수 → 등록 여부 확인 → 결재 → 공장등록 증명서발급 → 통보

신청인 처리기관 처리기관 처리기관 처리기관 처리기관

「산업집적활성화 및 공장설립에 관한 법률」 제16조제1항 · 제2항 · 제3항에 따라 위의 같이 등록된 공장임을 증명합니다.

2022년 12월 14일

인천서부산업단지관리공단

210㎜×297㎜[백상지 80g/㎡] 정문미 / 12월14일 09:26

국세청

사 업 자 등 록 증

(법인사업자)

등록번호 : 137-81-15105

법인명(단체명) : 영동금속 (주)

대 표 자 : 김태균, 김윤환

(각 자 대 표)

개 업 연 월 일 : 1975 년 12 월 01 일 법인등록번호 : 120111-0006545

사업장 소재지 : 인천광역시 서구 사림로10번길 22(경서동)

본 점 소 재 지 : 인천광역시 서구 사림로10번길 22(경서동)

사 업 의 종 류 : 업태 제조업 제조업 도매 / 종목 주물,밸브 수도계량기 개발 및 판매 주물,수도밸브

E-MAIL : youngdong7900@hanmail.net

발 급 사 유 : 정정

T E L : 032-561-7900

F A X : 032-561-5773

사업자 단위 과세 적용사업자 여부 : 여( ) 부(V)

전자세금계산서 전용 전자우편주소 :

2021 년 06 월 25 일

서 인 천 세 무 서 장

국세청

※ 공장의 일반현황

○ 종업원(C)현황

구 분	중 역	사무직	기 술 직					합계
			대졸이상	전문대졸	고졸	기타	소계	
4년이상	2	6	-	-	2	12	16	22
3년이상-4년미만	-	2	1	-	-	5	6	8
1년이상-3년미만	-	1	-	-	-	8	8	9
1년미만	-	2	-	-	-	4	4	6
합 계	2	11	1	-	2	22	25	45

○ 공장규모 및 연간 생산능력

총 자 본 금	500 백만원	생산 능력(연)	500,000개
생산 실적(연)	5,313 백만원	판매 실적(A)(연)	6,292 백만원
수출 실적(연)	- 백만원	경상 이익(B)	255 백만원
1인당 매출액(A/C)	139 백만원	1인당 부가가치액(B/C)	5 백만원
1인당교육 훈련 투자비 (교육 훈련비/C)	13,700 원	연구개발 투자비 (연구개발비/A)	3 %
공정 자동화율 (자동화공정/전체공정)	60 %	설비 자동화율 (자동화 설비/전체설비)	70 %
제품 생산계획	200,000 개/년	생 산 품	청동밸브, 볼밸브, 방열기부속품 등
소요 원자재	청동지금(KWWA D 109 CAC1002, KS D 6024 CAC406), 폴리아세탈, O링 등		
회사의 연혁	· 1975. 12. 영동금속(주) 설립 · 1982. 03. 청동밸브 KS인증 · 1990. 11. 볼밸브 KS인증 · 1993. 12. 난방용 방열기부속품 KS인증 · 1996. 05. 공장이전(현위치) · 2002. 04. ISO 9001인증 · 2003. 12. 수도용 역류방지 커넥터 EM인증 · 2004. 10. 조달청 우수제품인증(수도용 역류방지밸브) · 2005. 11. KWWA 인증(수도용 역류방지밸브) · 2008. 05. 친환경표지인증획득(수도용 역류방지밸브:주물용 동합금) · 2011. 06. MUSTMI 일본 수출 체결 · 2011. 09. KURIMOTO 일본 수출 체결 · 2012. 05. 청동 밸브 외 7종 KC 위생안전기준 인증 획득 · 2012. 06. 배관용 볼 밸브 KC 한국 가스안전공사 인증 획득 · 2013. 02. 기업부설연구소 인증 획득 · 2013. 05. 수격방지기 정부지원 산학연 개발		

제 조 설 비 보 유 현 황 (1/2)

번호	법정설비명		제조설비명	대수	공정능력	제작사
1	주물사선별설비		자동주물사처리라인 (진동체,스크류등)	2	6 T/H	흑룡기계
2	주물사 배합설비		(믹서기,파쇄기등)	2	6 T/H	흑룡기계
3	코어제조설비		중자기	7	300 Kg/h	자체제작
4	주형, 조형설비		자동몰링기	1	50 몰드 /h	흑룡기계
			자동몰링기	1	50 몰드 /h	한영기계
5	용 해 설 비		고주파용해 유도로	4	500 Kg/h	부리전기
6	주 탕 설 비		래들	2	100 Kg	자체제작
			호이스트	1	2.5 t	경인기술공사
7	모래떨기 및 주물 다듬질 설비		SHOT BLAST	2	500 Kg/1회	금강쇼트
			SHOT BLAST	1	500 Kg/1회	성광기계
8	기계가공설비	선반	범용선반	1	400x1060 mm	동일산업
				1	800x2200 mm	화천기계
		드릴링 머신	탁상용 드릴링 머신	2	20mm	77기계
				1	20mm	삼천리기계
				1	20mm	한일기계
		나사 절삭기	나사 절삭기	2	15mm~50mm	동성기계
				1	15mm~32mm	자체제작
		절단기	자동 톱기계	1	-	회천정밀공업
		연삭기	연삭기	2	3450rpm	영진기계

제 조 설 비 보 유 현 황 (2/2)

번호	법정설비명		제조설비명	대수	공정능력	제작사
9	기계가공설비	밸브 전용기	삼방향 몸통 가공기	1	15mm~25mm	자체제작
				1	15mm~50mm	금영금속
				1	25mm~50mm	동성기계
				1	50mm~80mm	자체제작
			디스크 가공기	1	15mm~50mm	동성기계
				1	25mm~50mm	자체제작
				3	15mm~50mm	자체제작
10	기계가공설비		회전형 가공기	2	15mm~32mm	자체제작
11	기계가공설비		회전형 가공기	3	15mm~100mm	한신기계
12	기계가공설비		공구 연마기	1	1hp/rpm 11300	영진정기
13	기계가공설비		밀링 머신	2	-	청송기계
14	기계가공설비		탭핑 머신	1	0.4KW	삼천리기계
15	기계가공설비		전기 용접기	1	-	효성
16	기계가공설비		계량형 상방향 가공기	3	15A ~ 100A	한신기계
17	기계가공설비		CNC 선반	3	15A ~ 100A	위아
18	조 립 설 비		자동 건조기	1	-	한신기계
19	조 립 설 비		조립기	1	3KW	자체제작
20	조 립 설 비			1	5KW	자체제작
21	조 립 설 비		포장기	1	-	자체제작

검 사 설 비 보 유 현 황 (1/2)

NO	법정설비명	보유설비명	보유대수	용량/공칭능력	제작사
1	버니어 켈리퍼스	버니어 켈리퍼스	6	0~150(0.05)mm	MITUTOYO
		디지털 켈리퍼스	1	0~200(0.05)mm	MITUTOYO
2	금속제곧은자	금속제곧은자	1	1000(1)mm	KAWASA
3	마이크로미터	외측 마이크로미터	1	0~25(0.01) mm	MITUTOYO
			4	25~50(0.01) mm	MITUTOYO
			2	50~75(0.01) mm	MITUTOYO
			1	75~100(0.01) mm	MITUTOYO
		내측 마이크로미터	1	5~30(0.01) mm	MITUTOYO
4	다이얼 게이지	다이얼 게이지	1	10(0.01) mm	MITUTOYO
5	축선의 동축도 시험기	축선 시험기	1	0~10(0.01) mm	MITUTOYO
6	나사 게이지	테이퍼 나사 플러그 게이지	2	PT 1/4	OSG
			3	PT 1/2	OSG
			3	PT 3/4	OSG
			4	PT 1	OSG
			4	PT 1 1/4	OSG
			3	PT 1 1/2	OSG
			3	PT 2	OSG
			1	PT 2 1/2	OSG
			1	NPT 1/2	OSG
			1	NPT3/4	OSG
			1	NPT 1	OSG
			1	NPT 1 1/2	OJIYAS
			1	NPT 2	OJIYAS
		테이퍼 나사 링 게이지	1	PT 1/4	OSG
			3	PT 1/2	OSG
			1	PT 3/4	OSG
			1	PT 1	OSG
			1	PT 1 1/4	OSG
			1	PT 1 1/2	OSG
			1	PT 2	OSG
		나사용 한계 플러그 게이지	2	PF 3/4	OSG
			1	PF 1	OSG
			1	PF 1 1/4	OSG
			1	PF 1 1/2	OJIYAS
			2	PF 2	OJIYAS

검 사 설 비 보 유 현 황 (2/2)

NO	법정설비명	보유설비명	보유대수	용량/공칭능력	제작사
6	나사 게이지	나사용 한계 링 게이지	1	PF3/4	OSG
			1	PF1	OSG
			1	PF1 1/4	OSG
		나사용 한계 플러그 게이지	2	M26x1.5P	OSG
			1	M32x1.5P	OSG
			1	M38x2.0P	OSG
		나사용 한계 링 게이지	2	M24x1.5P	OSG
			1	M26x1.5P	OSG
			1	M28x1.5P	한국일측
			2	M32x1.5P	OSG
			2	M33x1.5P	OSG
			1	M38x1.5P	OSG
			1	M42x2.0P	한국일측
7	두께 게이지	두께 게이지	2	0~20(0.01) mm	MITUTOYO
8	높이 게이지	하이트 게이지	1	0~300(0.01) mm	MITUTOYO
9	저울	저울	2	0~1000(1) Kg	CAS
10	도금 두께 측정기	디지털 도금 두께 측정기	1	0~1 250㎛	월사이언스
11	내구성 시험기	내구성 시험기	2	15A~50A	자체제작
12	침적 시험 기구	침적 시험 기구	1	15A~50A	자체제작
13	진원도 측정기	진원도 측정기	2	0~100(0.001) mm	MITUTOYO
14	염수분무 시험기	염수분무 시험기	1	0°C~60°C	오성과학
15	통기도 시험기	통기도 시험기	1	-	경도정밀
16	수분 시험기	수분 시험기	1	-	경도정밀
17	압축강도 시험기	압축강도 시험기	1	-	경도정밀
18	입도 시험기	입도 시험기	1	-	경도정밀
19	주물사 경도기	주물사 경도기	1	-	SHINTOKOGIO
20	온도계	디지털 온도계	1	-160~1372(0.1)°C	LINE SEIKI
21	작동 시험기	역류방지 작동 시험기	1	13A~50A	자체제작
22	성분분석 시험기	성분분석기	1	-	SPECTRO
23	작동시험기	토크메타	1	0~100(0.1) N	SHIMPO
24	내압 및 누설 시험기	공기압 시험기	2	10(0.2) bar	협성계공
25	내압 시험기	내압 시험기	1	10(0.2) bar	협성계공
26	저온 시험기	항온항습기	1	-25°C~80°C	대경정밀
27	내열성 시험기	내열성 시험기	1	0°C~180°C	현택과학
28	내압손실 시험기	내압손실 시험기	1	13A~50A	자체제작
29	설정압력 시험기	설정압력 시험기	1	-	자체제작

품질인증서

KOSRE

품질경영시스템 인증서

영 동 금 속 ㈜

인천광역시 서구 사렴로10번길 22

중소벤처기업인증원은 위 회사의 품질경영시스템이 아래의 인증 표준과 범위의 요구사항에 적합함을 인증함

인증번호 : QMS-1890

인증표준 : KS Q ISO 9001:2015 / ISO 9001:2015

유효기간 : 2023.04.27 ~ 2026.04.26 (최초인증일 : 2002.04.27)

인증범위 : 청동 밸브제품(청동게이트, 단추게이트, 글로브, 앵글 및 체크밸브), 난방용 방열기 부속품, 볼 밸브(일자형, 앵글형), 청동 주물품(수도용 감압밸브, Gas밸브, 동합금 납땜관 이음쇠 부싱 등), 수도용 역류방지 밸브, 수도미터기, 원격검침기, 활동연결구, 수격방지용 이중수전밸브, 스트레이너(대직, Y형), 동파방지용 드레인밸브, 옥내소화전 방수구, 수도꼭지(수도용 앵글밸브), 공기밸브, 흡배기밸브, 감속기부품의 설계개발 및 생산

2023년 6월 30일

인증범위변경에 따른 인증서 재발급

IAF KAB KAB-QC-09

KOSRE 중소벤처기업인증원장

품질경영체계에 대한 국제인정기관협력기구의 국제(IAF)상호인정협정 가입 인정기관에 의한 인정마크입니다.
중소벤처기업인증원은 한국인정지원센터(KAB)로부터 품질경영체제 인증기관으로 인정(인정번호: KAB-QC-09) 받았습니다.

인증번호 : 제 2644 호

Certificate

인증서 사본

제 품 인 증 서

1. 제 조 업 체 명 : 영동금속(주)
2. 대 표 자 명 : 김태균, 김윤환
3. 공 장 소 재 지 : 인천광역시 서구 사렴로10번길 22 (경서동)
4. 인 증 제 품 :
   가. 표 준 명 : 청동 밸브
   나. 표 준 번 호 : KS B 2301
   다. 종류 · 등급 · 호칭 또는 모델 :
   5K 나사 이음형 글로브 밸브:수도용,공업용 : (15A~50A)
   5K 나사 이음형 게이트 밸브:수도용,공업용 : (15A~80A)
   10K 나사 이음형 게이트 밸브:수도용,공업용 : (15A~80A)
   10K 나사형 글로브 밸브:수도용,공업용 : (15A~50A)
   10K 나사 이음형 스윙 체크밸브:수도용,공업용 : (15A~50A)
   10K 나사 이음형 앵글 밸브:수도용,공업용 : (15A~50A) '끝'.

「산업표준화법」 제17조 제1항에 따른 인증심사를 실시한 결과 한국산업표준(KS)과 인증심사기준에 적합하므로, 「산업표준화법」 제15조 및 같은 법 시행규칙 제10조 제1항에 따라 위와 같이 한국산업표준(KS)에 적합함을 인증합니다.

2024 년 07 월 17 일

KSA

한국표준협회장

1. 최초 인증일 : 1982-03-24
2. 차기심사 완료기한 : 2027-05-24
3. 최종 변경일 : 2024-07-17 정기 심사 합격

인증번호 : 제 8049 호

Certificate

인증서 사본

제 품 인 증 서

1. 제 조 업 체 명 : 영동금속(주)
2. 대 표 자 명 : 김태균, 김윤환
3. 공 장 소 재 지 : 인천광역시 서구 사렴로10번길 22 (경서동)
4. 인 증 제 품 :
   가. 표 준 명 : 볼밸브
   나. 표 준 번 호 : KS B 2308
   다. 종류 · 등급 · 호칭 또는 모델 :
   나사식,10K 관용 테이퍼 나사,석유공업용(액체),수도용 냉·온수용, 공업용 냉·온수용, 화학약품용 : 15A~50A
   나사식,10K 미터가는나사,석유공업용(액체),수도용 냉·온수용, 공업용 냉·온수용, 화학약품용 : 15A~50A
   나사식 , 20K(1.96MPa), 관용 테이퍼 나사 , 수도용 냉·온수용 : 15,20,25,32,40,50
   나사식 , 20K(1.96MPa), 관용 테이퍼 나사 , 공업용 냉·온수용 : 15,20,25,32,40,50
   나사식 , 20K(1.96MPa), 미터가는 나사 , 수도용 냉·온수용 : 15,20,25,32,40,50
   나사식 , 20K(1.96MPa), 미터가는 나사 , 공업용 냉·온수용 : 15,20,25,32,40,50 '끝'.

「산업표준화법」 제17조 제1항에 따른 인증심사를 실시한 결과 한국산업표준(KS)과 인증심사기준에 적합하므로, 「산업표준화법」 제15조 및 같은 법 시행규칙 제10조 제1항에 따라 위와 같이 한국산업표준(KS)에 적합함을 인증합니다.

2024 년 07 월 17 일

KSA

한국표준협회장

1. 최초 인증일 : 1990-11-29
2. 차기심사 완료기한 : 2027-05-24
3. 최종 변경일 : 2024-07-17 정기 심사 합격

인증번호 : 제 10601 호

Certificate

인증서 사본

제 품 인 증 서

1. 제 조 업 체 명 : 영동금속(주)
2. 대 표 자 명 : 김태균, 김윤환
3. 공 장 소 재 지 : 인천광역시 서구 사렴로10번길 22 (경서동)
4. 인 증 제 품 :
   가. 표 준 명 : 난방용 방열기 부속품
   나. 표 준 번 호 : KS B 6405
   다. 종류 · 등급 · 호칭 또는 모델 :
   온수용 냉열기 밸브
   유니언 밸브 '끝'.

「산업표준화법」 제17조 제1항에 따른 인증심사를 실시한 결과 한국산업표준(KS)과 인증심사기준에 적합하므로, 「산업표준화법」 제15조 및 같은 법 시행규칙 제10조 제1항에 따라 위와 같이 한국산업표준(KS)에 적합함을 인증합니다.

2024 년 07 월 17 일

KSA

한국표준협회장

1. 최초 인증일 : 1993-12-20
2. 차기심사 완료기한 : 2027-05-24
3. 최종 변경일 : 2024-07-17 정기 심사 합격

제 R7071 -4398 호

기술혁신형 중소기업(Inno-Biz) 확인서

업 체 명 : 영동금속(주)
대 표 자 : 김태균,김윤환
주 소 : 인천 서구 사렴로10번길 22 (경서동)
등 급 : A
유효기간 : 2022. 12. 14 ~ 2025. 12. 13

위 업체는 기술혁신형 중소기업 육성사업에 의해 선정된 기술혁신형 중소기업(Inno-Biz)임을 확인합니다.

2022년 9월 29일

중소벤처기업부장관

단체표준인증서

인 증 번 호 : 제 KARSE 0118 호
업 체 명 : 영동금속(주)
대 표 자 : 김태균, 김윤환
공 장 소 재 지 : 인천광역시 서구 사렴로10번길 22 (경서동)
공장 사업자등록번호 : 137-81-15105
인증계약 유효기간 : 2024.03.24 ~ 2027.03.23
단 체 표 준 명 : 공동주택 급수용 감압밸브
단 체 표 준 번 호 : SPS-KARSE B 0045-1705
종류·등급·호칭·모델 : 15 A, 다이아프램식 / YKH-D103

상기 제품은 본회 단체표준 인증업무규정에 따라 위와 같이 인증된 제품임을 확인합니다.

2023 년 11 월 22 일

한 국 설 비 기 술 협 회 장

• 최초인증일 : 2021.03.24 • 최종변경일 : 2023.11.22
• 변경/재교부사유 :
• 차기 사후관리 완료기한 : 제품심사

문서확인번호 : 0942-1013-1024-6101

단체표준인증서

인 증 번 호 : 제 KWWA-05-001 호
업 체 명 : 영동금속(주)
대 표 자 : 김태균, 김윤환
공 장 소 재 지 : 인천광역시 서구 사렴로10번길 22 (경서동)
공장 사업자등록번호 : 137-81-15105
인증계약 유효기간 : 2023.11.04 ~ 2026.11.03
단 체 표 준 명 : 수도용 역류방지밸브
단 체 표 준 번 호 : SPS-KWWA B 200-0716
종류·등급·호칭·모델 : · 단일식-일자형
· 단일식-앵글형
· 이중식-일자형
· 이중식-앵글형 【별지】

산업표준화법 제27조 및 단체표준인증업무규정 제23조의 규정에 의한 인증심사를 실시한 결과 단체표준과 인증심사기준에 적합하므로 단체표준인증업무규정 제35조의 규정에 의하여 위와 같이 단체표준 표시를 인증합니다.

2023 년 12 월 27 일

한 국 상 하 수 도 협 회 장

• 최초인증일 : 2005.11.04 • 최종변경일 : 2023.12.27
• 변경/재교부사유 : 공장+제품심사 완료
• 차기 사후관리 완료기한 : 제품심사 2025-11-03

[별지] 단체표준인증서 [1/1]

■ 단체표준번호 : SPS-KWWA B 200-0716 ■ 인증번호 : 제 KWWA-05-001 호
■ 단체표준명 : 수도용 역류방지밸브 ■ 업체명 : 영동금속(주)

종류	형식구분	호칭지름(mm)	비고
단일식-일자형	E 형	15, 20, 25, 30, 40, 50	
단일식-앵글형	E 형	15, 20, 25, 30, 40, 50	
이중식-일자형	E 형	15, 20, 25, 30, 40, 50	
이중식-앵글형	E 형	15, 20, 25, 30, 40, 50	

※ 변경사항

년월일	내 용	확 인

문서확인번호 : 0326-0349-0120-8034

[문서번호: YZnD-DUGu-ZKLB-SThu] [발급일자: 2024년 07월 29일]

제 2016155239 호

연구개발전담부서 인정서

1. 전담부서명: 연구개발전담팀
   [소속기업명: 영동금속(주)]
2. 소 재 지: 인천광역시 서구 사렴로10번길 22 (경서동)
3. 신고 연월일: 2024년 07월 25일
   (최초인정일: 2016년 11월 4일)

과학기술정보통신부

「기초연구진흥 및 기술개발지원에 관한 법률」 제14조의 2제1항 및 같은 법 시행령 제27조제1항에 따라 위와 같이 기업의 연구개발전담부서로 인정합니다.

2024년 7월29일

한국산업기술진흥협회장

※ 한국산업기술진흥협회에서 발급(기)한 인증서는 "https://www.kiat.or.kr"에서 "문서번호"를 입력하면 해당 내용 및 유효성을 검증할 수 있습니다.

출력일: 2024년 07월 09일 (양식)

위생안전기준 인증서

1. 인증번호 : KCW-2012-0158
2. 제조업체명 : 영동금속(주)
3. 대표자 : 김태균, 김윤환
4. 본사 주소 : (22744) 인천광역시 서구 사렴로10번길 22, (경서동)
5. 공장 소재지 : (22744) 인천광역시 서구 사렴로10번길 22, (경서동)
6. 제품명 : 청동 밸브
7. 용도 : [ ] 표층용재료 [ ] 말단급수설비
   [✔] 급수설비 [ ] 일반수도용자재

수 도 용

위생안전기준

「수도법」 제14조제1항 및 「수도용 자재와 제품의 위생안전기준 인증 등에 관한 규칙」 제8조제1항에 따라 위생안전기준 인증서를 발급합니다.

2012년 05월 15일

한국물기술인증원장

210mm×297mm[보존용지 120g/㎡]

출력일: 2024년 07월 09일 (양식)

<인증상세사항>

종류·등급	보조구분	호칭	재질	모델명	냉·온수 여부
10K 나사 끼움형 단속게이트밸브	수도용	15, 20, 25, 32, 40, 50	-몸통, 덮개, 밸브디스크, 밸브대 : 구리합금 -패킹 : PTFE	YKG-D301	냉수
10K 나사 끼움형 게이트밸브	-	15, 20, 25, 32, 40, 50, 65, 80	-몸통, 덮개, 밸브디스크, 밸브대 : 구리합금 -패킹 : PTFE	YKG-D101	
10K 나사 끼움형 글로브밸브	-	15, 20, 25, 32, 40, 50, 65	-몸통, 덮개, 밸브디스크, 밸브대 : 구리합금 -패킹 : PTFE	YKL-D101	
10K 나사 끼움형 스윙 체크밸브	-	15, 20, 25, 32, 40, 50, 65, 80	-몸통, 덮개, 디스크홀더 : 구리합금 -패킹 : PTFE -소프트 시트 : EPDM	YKC-D101	
5K 나사 끼움형 게이트밸브	-	15, 20, 25, 32, 40, 50, 65, 80, 100	-몸통, 덮개, 밸브디스크, 밸브대 : 구리합금 -패킹 : PTFE	YKG-D201	
10K 나사 끼움형 앵글밸브	-	15, 20, 25, 32, 40, 50	-몸통, 덮개, 밸브대, 디스크홀더 : 구리합금 -패킹, 디스크패킹 : PTFE	YKF-D101	

* 인증제품과 유사한 제품의 모델명은 같이 기재할 수 있음.

<변경사항>

변경일	내용	확인
2024-01-05	1. 인증범위 추가(모델명) - 대상 : 10K 나사 끼움형 단속게이트밸브 (YKG-D301) 1. 인증범위 변경(물접촉 주요재질) - 대상 : 구리 및 구리합금 → 구리합금	2024.1.5. 현장평가
2023-08-25	1. 정기검사 통과 - 대상 : '21.11.18 인증사항 - 인증서 유효기간 : '25.5.20 까지	2023년 제8차 인증심의위원회(2023.8.25.)
2021-11-18	1. 정기검사 통과 - 대상 : '19.10.24 인증사항 - 인증서 유효기간 : '23.05.20 까지	2021년 제11차 인증심의위원회(2021.11.18)
2019-10-24	1. 정기검사 통과 - 대상 : '15.05.21 인증사항 - 다음 정기검사 신청기한 : '21.05.20 까지	2019년 제10차 인증심의위원회(2019.10.24)
2017-11-15	1. 정기검사 통과 - 대상 : '15.05.21 인증사항 - 다음 정기검사 신청기한 : '19.05.20 까지	제90회 인증심의위원회(2017.11.15)
2015-05-21	1. 정기검사 통과 - 대상 : '12.05.15 인증사항 - 다음 정기검사 신청기한 : '17.05.20 까지	제59차 인증심의위원회(2015.05.21)

<행정처분사항>

행정처분일	내용	확인
행정처분사항이 없습니다.		

출력일: 2024년 07월 03일 (앞쪽)

위생안전기준 인증서

1. 인증번호 : KCW-2023-0269
2. 제조업체명 : 영동금속(주)
3. 대표자 : 김태균, 김윤환
4. 본사 주소 : (22744) 인천광역시 서구 사렴로10번길 22, (경서동)
5. 공장 소재지 : (22744) 인천광역시 서구 사렴로10번길 22, (경서동)
6. 제품명 : 볼밸브
7. 용도 : [ ] 표층용제료 [ ] 말단급수설비
[✔] 급수설비 [ ] 일반수도용자재

「수도법」 제14조제1항 및 「수도용 자재와 제품의 위생안전기준 인증 등에 관한 규칙」 제8조제1항에 따라 위생안전기준 인증서를 발급합니다.

2023년 11월 16일

한국물기술인증원장

210mm×297mm(보존용지 120g/㎡)

출력일: 2024년 07월 03일 (뒤쪽)

<인증상세사항>

종류·등급	보조구분	호칭	재질	모델명	냉·온수 여부
나사식 관용테이퍼나사	10K, 20K	15, 20, 25, 32, 40, 50	- 몸통, 덮개, 밸브대 : 구리합금 - 볼 : 구리합금+Ni-Cr도금 -시트링 : PTFE -오링 : EPDM	YKB-D101, YKB-D201	냉수
미터가는나사	10K, 20K	15, 20, 25, 32, 40, 50	- 몸통, 덮개, 밸브대 : 구리합금 - 볼 : 구리합금+Ni-Cr도금 -시트링 : PTFE -오링 : EPDM	YKB-D102, YKB-D202	냉수

* 인증제품과 유사한 제품의 모델명은 같이 기재할 수 있음.

<변경사항>

변경일	내용	확인
2023-11-16	1. 신규인증 - 인증서 유효기간 : '25. 11. 15. 까지	2023년 제11차 인증심의위원회(2023. 11.

<행정처분사항>

행정처분일	내용	확인
행정처분사항이 없습니다.		

출력일: 2024년 06월 27일 (앞쪽)

위생안전기준 인증서

1. 인증번호 : KCW-2018-0009
2. 제조업체명 : 영동금속(주)
3. 대표자 : 김태균, 김윤환
4. 본사 주소 : (22744) 인천광역시 서구 사렴로10번길 22, (경서동)
5. 공장 소재지 : (22744) 인천광역시 서구 사렴로10번길 22, (경서동)
6. 제품명 : 수도용 역류방지밸브
7. 용도 : [ ] 표층용제료 [ ] 말단급수설비
[✔] 급수설비 [ ] 일반수도용자재

「수도법」 제14조제1항 및 「수도용 자재와 제품의 위생안전기준 인증 등에 관한 규칙」 제8조제1항에 따라 위생안전기준 인증서를 발급합니다.

2018년 01월 18일

한국물기술인증원장

210mm×297mm(보존용지 120g/㎡)

출력일: 2024년 06월 27일 (뒤쪽)

<인증상세사항>

종류·등급	보조구분	호칭	재질	모델명	냉·온수 여부
단일식(일자형 II 형)		15, 20, 25, 30, 40, 50	몸통 : 구리합금 스프링 : 스테인리스 카트리지 : POM 오링, 패킹 : EPDM	YKS-S101	냉수
이중식(일자형 II 형)		15, 20, 25, 30, 40, 50	몸통 : 구리합금 스프링 : 스테인리스 카트리지 : POM 오링, 패킹 : EPDM	YKS-D101	냉수

* 인증제품과 유사한 제품의 모델명은 같이 기재할 수 있음.

<변경사항>

변경일	내용	확인
2024-06-21	1. 정기검사 합격 - 대상 : '22. 7. 26. 인증사항 - 인증서 유효기간 : '26. 1. 17. 까지	2024년 제6차 인증심의위원회(2024. 6. 21)
2022-07-26	1. 정기검사 통과 - 대상 : '20.4.24. 인증사항 - 인증서 유효기간 : '24.1.17. 까지	2022년 제7차 인증심의위원회(2022.7.22.)
2020-04-24	1. 정기검사 통과 - 다음 정기검사 신청기한 : '22.01.17 까지	2020년 제4차 인증심의위원회(2020.4.24.)

<행정처분사항>

행정처분일	내용	확인
행정처분사항이 없습니다.		

출력일: 2024년 06월 27일 (앞쪽)

위생안전기준 인증서

1. 인증번호 : KCW-2018-0103

2. 제조업체명 : 영동금속(주)

3. 대표자 : 김태균, 김윤환

4. 본사 주소 : (22744) 인천광역시 서구 사림로10번길 22, (경서동)

5. 공장 소재지 : (22744) 인천광역시 서구 사림로10번길 22, (경서동)

6. 제품명 : 감압밸브

7. 용도 : [ ] 표층용재료 [ ] 말단급수설비
[✔] 급수설비 [ ] 일반수도용자재

「수도법」 제14조제1항 및 「수도용 자재와 제품의 위생안전기준 인증 등에 관한 규칙」 제8조제1항에 따라 위생안전기준 인증서를 발급합니다.

2018년 04월 19일

한국물기술인증원장

210mm×297mm[보존용지 120g/㎡]

출력일: 2024년 06월 27일 (뒤쪽)

〈인증상세사항〉

종류·등급	보조구분	호칭	재질	모델명	냉·온수 여부
소켓형		15, 20, 25	몸통, 디스크홀더 : 구리합금 다이아프램, 패킹 : EPDM 프레임 : POM 오링 : NBR	YKH-D101	냉수
혹·소켓형		15	몸통, 디스크홀더 : 구리합금 다이아프램, 패킹 : EPDM 프레임 : POM 오링 : NBR	YKH-D102	냉수
혹·유니언형		15	몸통, 디스크홀더 : 구리합금 다이아프램, 패킹 : EPDM 프레임 : POM 오링 : NBR	YKH-D103	냉수
앵글몸형		15	몸통, 밸브대, 디스크홀더 : 구리합금 볼 : 구리합금+Ni-Cr도금 다이아프램, 패킹 : EPDM 프레임 : POM 시트링 : PTFE 오링 : NBR	YKH-D104	냉수

* 인증제품과 유사한 제품의 모델명은 같이 기재할 수 있음.

〈변경사항〉

변경일	내용	확인
2024-06-21	1. 정기검사 합격 - 대상 : '22. 7. 22. 인증사항 - 인증서 유효기간 : '26. 1. 17. 까지	2024년 제6차 인증심의위원회(2024. 6. 21)
2022-07-22	1. 정기검사 통과 - 대상 : '20.4.24. 인증사항 - 인증서 유효기간 : '24.1.17 까지	2022년 제7차 인증심의위원회(2022.7.22.)
2020-04-24	1. 정기검사 통과 - 다음 정기검사 신청기한 : '22.01.17 까지	2020년 제4차 인증심의위원회(2020.4.24.)

〈행정처분사항〉

행정처분일	내용	확인
행정처분사항이 없습니다.		

출력일: 2024년 07월 09일 (앞쪽)

위생안전기준 인증서

1. 인증번호 : KCW-2017-0160

2. 제조업체명 : 영동금속(주)

3. 대표자 : 김태균, 김윤환

4. 본사 주소 : (22744) 인천광역시 서구 사림로10번길 22, (경서동)

5. 공장 소재지 : (22744) 인천광역시 서구 사림로10번길 22, (경서동)

6. 제품명 : 스트레이너 밸브

7. 용도 : [ ] 표층용재료 [ ] 말단급수설비
[✔] 급수설비 [ ] 일반수도용자재

「수도법」 제14조제1항 및 「수도용 자재와 제품의 위생안전기준 인증 등에 관한 규칙」 제8조제1항에 따라 위생안전기준 인증서를 발급합니다.

2017년 09월 21일

한국물기술인증원장

210mm×297mm[보존용지 120g/㎡]

출력일: 2024년 07월 09일 (뒤쪽)

〈인증상세사항〉

종류·등급	보조구분	호칭	재질	모델명	냉·온수 여부
나사식	-	15, 20, 25, 32, 40, 50	몸통, 덮개 : 구리합금 스크린 : 스테인리스 강 오링 : EPDM	YKY-D101	냉수
플랜지식		50, 65, 80, 100, 125, 150, 200, 250, 300, 350, 400, 450	몸통, 덮개, 스크린, 플러그 : 스테인리스 강 가스켓 : EPDM	YKY-D201	냉수

* 인증제품과 유사한 제품의 모델명은 같이 기재할 수 있음.

〈변경사항〉

변경일	내용	확인
2023-11-24	인증대상일 의 내용 변경	N
2023-11-16	1. 정기검사 합격 - 대상 : '22. 3. 18. 인증사항 - 인증서 유효기간 : '25. 9. 20. 까지	2023년 제11차 인증심의위원회(2023. 11. 16)
2023-11-16	1. 정기검사 합격 - 대상 : '22. 3. 18. 인증사항 - 인증서 유효기간 : '25. 9. 20. 까지	2023년 제11차 인증심의위원회(2023. 11. 16)
2022-03-18	1. 정기검사 통과 - 대상 : '19.10.24 인증사항 - 인증서 유효기간 : '23.9.20 까지	2022년 제3차 인증심의위원회(2022.3.18)
2019-10-24	1. 정기검사 통과 - 대상 : '17.09.21 인증사항 - 다음 정기검사 신청기한 : '21.09.20 까지	2019년 제10차 인증심의위원회(2019.10.24)
2019-07-23	주소, 공장주소, 분류 의 내용 변경	N

〈행정처분사항〉

행정처분일	내용	확인
행정처분사항이 없습니다.		

출력일: 2024년 07월 09일 (앞쪽)

위생안전기준 인증서

1. 인증번호 : KCW-2019-0175

2. 제조업체명 : 영동금속(주)

3. 대표자 : 김태균, 김윤환

4. 본사 주소 : (22744) 인천광역시 서구 사렴로10번길 22, (경서동)

5. 공장 소재지 : (22744) 인천광역시 서구 사렴로10번길 22, (경서동)

6. 제품명 : 수도미터

7. 용도 : [ ] 표층용재료 [ ] 말단급수설비
[✔] 급수설비 [ ] 일반수도용자재

「수도법」 제14조제1항 및 「수도용 자재와 제품의 위생안전기준 인증 등에 관한 규칙」 제8조제1항에 따라 위생안전기준 인증서를 발급합니다.

2019년 12월 13일

한국물기술인증원장

210mm×297mm(보존용지 120g/㎡)

출력일: 2024년 07월 09일 (뒤쪽)

<인증상세사항>

종류·등급	보조구분	호칭	재질	모델명	냉·온수 여부
정선류 임펠러식 복갑	건식 디지털식 역류방지(구리합금)	15, 20, 25, 32, 40, 50	- 하부외갑, 본네트(역류방지) : 구리합금 - 임펠러, 하부내갑, 조절기 : ABS - 임펠러부싱, 자석보호캡 : POM - 피보트 : 스테인리스 - 피보트 받침 : 인조보석 - 지시케이스 : PP - 스트레이너 : PE - 오링 : NBR - 임펠러자석 : 페라이트 - 시트패킹 : 실리콘 - 자석보호캡 : 폴리브덴	YDWM-B	냉수
정선류 임펠러식 복갑	건식 디지털식 일반(구리합금)	15, 20, 25, 32, 40, 50	- 하부외갑 : 구리합금 - 임펠러, 하부내갑, 조절기 : ABS - 임펠러부싱, 자석보호캡 : POM - 피보트 : 스테인리스 - 피보트 받침 : 인조보석 - 지시케이스 : PP - 스트레이너 : PE - 오링 : NBR - 임펠러자석 : 페라이트 - 자석보호캡 : 폴리브덴	YDWM	냉수
정선류 임펠러식 복갑	습식 역류방지	15, 20, 25, 32, 40, 50	- 하부외갑 : 구리합금 - 상부내갑, 임펠라, 조절기, 몰러그 : ABS - 임펠러받침 : 알루미나 - 피보트, 카운트피니온축 : 스테인리스 - 임펠라피니온, 기어, 웰리컬기어 : POM - 하부내갑, 임펠라고정축 : ABS+스테인리스 - 스트레이너, 시동침, 지침 : PE - 기어상(하)대판, 카운터휠, 레지스타 : ABS - 내갑세트, 유리덮개 : 알루미나 - 엄마개, 힘구, 문자판 : ABS - 하부오링 : NBR - 기어받침판 : POM (역류방지) - 본네트, 시트 : 구리합금 -시트패킹 : 실리콘 -본네트오링 : NBR	YDWMA-B	냉수

정선류 임펠러식 복갑	습식 일반	15, 20, 25, 32, 40, 50	- 하부외갑 : 구리합금 - 상부내갑, 임펠라, 조절기, 몰러그 : ABS - 임펠러받침 : 알루미나 - 피보트, 카운트피니온축 : 스테인리스 - 임펠라피니온, 기어, 웰리컬기어 : POM - 하부내갑, 임펠라고정축 : ABS+스테인리스 - 스트레이너, 시동침, 지침 : PE - 기어상(하)대판, 카운터휠, 레지스타 : ABS - 내갑세트, 유리덮개 : 알루미나 - 엄마개, 힘구, 문자판 : ABS - 하부오링 : NBR - 기어받침판 : POM	YDWMA	냉수
정선류 임펠러식 복갑	습식 일반	15, 20, 25, 32, 40, 50	- 하부외갑 : 구리합금 - 상부내갑, 임펠라, 조절기, 몰러그 : ABS - 임펠러받침 : 알루미나 - 피보트, 카운트피니온축 : 스테인리스 - 임펠라피니온, 기어, 웰리컬기어 : POM - 하부내갑, 임펠라고정축 : ABS+스테인리스 - 스트레이너, 시동침, 지침 : PE - 기어상(하)대판, 카운터휠, 레지스타 : ABS - 내갑세트, 유리덮개 : 알루미나 - 엄마개, 힘구, 문자판 : ABS - 하부오링 : NBR - 기어받침판 : POM	YDWMC	냉수

* 인증제품과 유사한 처음의 모델명은 같이 기재할 수 있음.

<변경사항>

변경일	내용	확인
2024-06-21	1. 정기검사 합격 - 대상 : '22. 7. 22. ~'24. 1. 5. ~'24. 4. 25. 인증사항 - 인증서 유효기간 : '25. 12. 12. 까지	2024년 제6차 인증심의위원회(2024. 6. 21)
2024-04-25	1. 호칭에 따른 모델명 세분화(조달연계) (전) 건식 디지털식 일반 YDWM → (후) YD-DWM015, YD-DWM020, YD-DWM025, YD-DWM032, YD-DWM040, YD-DWM050 (전) 건식 디지털식 역류방지 YDWM-B → (후)YD-DWM015-C, YD-DWM020-C, YD-DWM025-C, YD-DWM032-C, YD-DWM040-C, YD-DWM050-C (전) 습식 일반 YDWMA → (후)YD-ANW015, YD-ANW020, YD-ANW025, YD-ANW032, YD-ANW040, YD-ANW050 (전) 습식 역류방지 YDWMA-B → (후)YD-ANW015-C, YD-ANW020-C, YD-ANW025-C, YD-ANW032-C, YD-ANW040-C, YD-ANW050-C (전) 습식 일반 YDWMC → (후) YD-ANW015-LF, YD-ANW020-LF, YD-ANW025-LF, YD-ANW032-LF, YD-ANW040-LF, YD-ANW050-LF	2024.4.25. 현장평가

2024-01-05	1. 인증범위 추가(모델명) - 대상 : 정선류 임펠러식 복갑 습식일반 (YDWMC) 2. 인증범위 변경(물접촉 주요재질) - 대상 : 세라믹 → 알루미나	2024.1.5. 현장평가
2022-07-22	1. 정기검사 통과 - 대상 : '19.12.13 인증사항 - 인증서 유효기간 : '23.12.12 까지	2022년 제7차 인증심의위원회(2022.7.22.)
2022-05-03	1. 인증업체의 경영여건에 따른 인증서 일부반납 - 정선류 임펠러식(복갑 습식 역류방지) 제품중 시트패킹이 '세라믹'제질인 제품 변심	2022.5.3. 서류평가
2022-02-07	1. 인증업체의 경영여건에 따른 인증서 일부반납 - 일반(스테인리스) 종류/모델명: YDWM-S)	2022.2.7. 서류평가
2021-02-26	1. 인증범위 추가(종류) - 복갑 건식 디지털식 일반(구리합금) 추가 - 복갑 습식 일반, 역류방지 추가	Y
2019-12-13	1. 신규인증 - 다음 정기검사 신청기한 : '21.12.12.까지	2019년 제11차 인증심의위원회(2019.12.13)

<행정처분사항>

행정처분일	내용	확인
행정처분사항이 없습니다.		

시험성적서

KCL

시험성적서

1. 성 적 서 번 호 : CT24-061632K
2. 의 뢰 자
   ○ 업 체 명 : 영동금속(주)
   ○ 주 소 : 인천광역시 서구 사평로10번길 22 [경서동]
3. 시험기간 : 2024년 07월 09일 ~ 2024년 07월 24일
4. 시험성적서의 용도 : 품질관리
5. 시 료 명 : 청동 니사 끼움형 게이트 밸브 5k(D25)
6. 시험방법
   (1) KS B 2301:2016
7. 시험결과
   1) 청동 니사 끼움형 게이트 밸브 5k(D25)

시험항목	단위	시험방법	시험결과	비 고	시험장소
금동내입(수압, 0.74 MPa)	-	(1)	이상없음	-	A
시트누설(수압, 0.74 MPa)	-	(1)	이상없음		

※ 시험장소
A : 인천광역시 서구 사평로10번길 22

— 끝 —

확인	작성자 성 명	민경원	민경원	기술책임자 성 명	한종인

비고 : 1. 이 성적서는 KS Q ISO/IEC 17025 및 KOLAS 인정과 관련이 없으며, 의뢰자가 제시한 시료 및 시료명에 한정된 결과로서 전체제품에 대한 품질을 보증하지는 않습니다.
2. 이 성적서는 홍보, 선전, 광고 및 소송용으로 사용될 수 없으며, 용도 이외의 사용을 금합니다.
3. 이 성적서의 일부만을 발췌하여 사용한 결과는 보증할 수 없습니다.
4. 이 성적서의 진위여부는 홈페이지(www.kcl.re.kr)에서 확인 가능합니다.

2024년 07월 24일

한국건설생활환경시험연구원장

결과문의 : 21591 인천광역시 남동구 담방로 85 ☎ (032)460-5132

KCL

시험성적서

1. 성 적 서 번 호 : CT24-061622K
2. 의 뢰 자
   ○ 업 체 명 : 영동금속(주)
   ○ 주 소 : 인천광역시 서구 사평로10번길 22 [경서동]
3. 시험기간 : 2024년 07월 09일 ~ 2024년 07월 24일
4. 시험성적서의 용도 : 품질관리
5. 시 료 명 : 청동 니사 끼움형 게이트 밸브 10k(D25)
6. 시험방법
   (1) KS B 2301:2016
7. 시험결과
   1) 청동 니사 끼움형 게이트 밸브 10k(D25)

시험항목	단위	시험방법	시험결과	비 고	시험장소
금동내입(수압, 1.47 MPa)	-	(1)	이상없음	-	A
시트누설(수압, 1.47 MPa)	-	(1)	이상없음		

※ 시험장소
A : 인천광역시 서구 사평로10번길 22

— 끝 —

확인	작성자 성 명	민경원	민경원	기술책임자 성 명	한종인

비고 : 1. 이 성적서는 KS Q ISO/IEC 17025 및 KOLAS 인정과 관련이 없으며, 의뢰자가 제시한 시료 및 시료명에 한정된 결과로서 전체제품에 대한 품질을 보증하지는 않습니다.
2. 이 성적서는 홍보, 선전, 광고 및 소송용으로 사용될 수 없으며, 용도 이외의 사용을 금합니다.
3. 이 성적서의 일부만을 발췌하여 사용한 결과는 보증할 수 없습니다.
4. 이 성적서의 진위여부는 홈페이지(www.kcl.re.kr)에서 확인 가능합니다.

2024년 07월 24일

한국건설생활환경시험연구원장

결과문의 : 21591 인천광역시 남동구 담방로 85 ☎ (032)460-5132

KCL

시험성적서

1. 성 적 서 번 호 : CT24-061626K
2. 의 뢰 자
   ○ 업 체 명 : 영동금속(주)
   ○ 주 소 : 인천광역시 서구 사평로10번길 22 [경서동]
3. 시험기간 : 2024년 07월 09일 ~ 2024년 07월 24일
4. 시험성적서의 용도 : 품질관리
5. 시 료 명 : 청동 GnS 밸브(D25)
6. 시험방법
   (1) KS B 2304:2001
7. 시험결과
   1) 청동 GnS밸브(D25)

시험항목	단위	시험방법	시험결과	비 고	시험장소
금동내입(수압, 1.47 MPa)	-	(1)	이상없음	-	A
시트누설(수압, 1.47 MPa)	-	(1)	이상없음		

※ 시험장소
A : 인천광역시 서구 사평로10번길 22

— 끝 —

확인	작성자 성 명	민경원	민경원	기술책임자 성 명	한종인

비고 : 1. 이 성적서는 KS Q ISO/IEC 17025 및 KOLAS 인정과 관련이 없으며, 의뢰자가 제시한 시료 및 시료명에 한정된 결과로서 전체제품에 대한 품질을 보증하지는 않습니다.
2. 이 성적서는 홍보, 선전, 광고 및 소송용으로 사용될 수 없으며, 용도 이외의 사용을 금합니다.
3. 이 성적서의 일부만을 발췌하여 사용한 결과는 보증할 수 없습니다.
4. 이 성적서의 진위여부는 홈페이지(www.kcl.re.kr)에서 확인 가능합니다.

2024년 07월 24일

한국건설생활환경시험연구원장

결과문의 : 21591 인천광역시 남동구 담방로 85 ☎ (032)460-5132

KCL

시험성적서

1. 성 적 서 번 호 : CT24-061631K
2. 의 뢰 자
   ○ 업 체 명 : 영동금속(주)
   ○ 주 소 : 인천광역시 서구 사평로10번길 22 [경서동]
3. 시험기간 : 2024년 07월 09일 ~ 2024년 07월 24일
4. 시험성적서의 용도 : 품질관리
5. 시 료 명 : Y-Strainer(D25)
6. 시험방법
   (1) KS B 2304:2001
7. 시험결과
   1) Y-Strainer(D25)

시험항목	단위	시험방법	시험결과	비 고	시험장소
금동내입(수압, 1.47 MPa)	-	(1)	이상없음	-	A

※ 시험장소
A : 인천광역시 서구 사평로10번길 22

— 끝 —

확인	작성자 성 명	민경원	민경원	기술책임자 성 명	한종인

비고 : 1. 이 성적서는 KS Q ISO/IEC 17025 및 KOLAS 인정과 관련이 없으며, 의뢰자가 제시한 시료 및 시료명에 한정된 결과로서 전체제품에 대한 품질을 보증하지는 않습니다.
2. 이 성적서는 홍보, 선전, 광고 및 소송용으로 사용될 수 없으며, 용도 이외의 사용을 금합니다.
3. 이 성적서의 일부만을 발췌하여 사용한 결과는 보증할 수 없습니다.
4. 이 성적서의 진위여부는 홈페이지(www.kcl.re.kr)에서 확인 가능합니다.

2024년 07월 24일

한국건설생활환경시험연구원장

결과문의 : 21591 인천광역시 남동구 담방로 85 ☎ (032)460-5132

KCL

시험성적서

1. 성 적 서 번 호 : CT24-061623K
2. 의 뢰 자
   ○ 업 체 명 : 영동금속(주)
   ○ 주 소 : 인천광역시 서구 사원로10번길 22 (경서동)
3. 시험기간 : 2024년 07월 09일 ~ 2024년 07월 24일
4. 시험성적서의 용도 : 품질관리
5. 시 료 명 : 청동 니사 제품형 글로브 밸브 10k(D25)
6. 시험방법
   (1) KS B 2301:2016
7. 시험결과

1) 청동 니사 제품형 글로브 밸브 10k(D25)

시험항목	단위	시험방법	시험결과	비 고	시험장소
몸통내압(수압, 1.47 MPa)	-	(1)	이상없음	-	A
시트누설(수압, 1.47 MPa)	-	(1)	이상없음		

※ 시험장소
A : 인천광역시 서구 사원로10번길 22

— 끝 —

확인	작성자 성 명	민경원	민경원	기술책임자 성 명	한종만	한종만

비고 : 1. 이 성적서는 KS Q ISO/IEC 17025 및 KOLAS 인정과 관련이 있으며, 의뢰자가 제시한 시료 및 시료명에 한정된 결과로서 전체제품에 대한 품질을 보증하지는 않습니다.
2. 이 성적서는 홍보, 선전, 광고 및 소송용으로 사용될 수 없으며, 동도 이외의 사용을 금합니다.
3. 이 성적서의 요부만을 발췌하여 사용한 결과는 보증할 수 없습니다.
4. 이 성적서의 진위여부는 홈페이지(www.kcl.re.kr)에서 확인 가능합니다.

2024년 07월 24일

한국건설생활환경시험연구원장

결과문의 : 21591 인천광역시 남동구 담방로 85 ☎ (032)460-5132

COPY 복사본

KCL

시험성적서

1. 성 적 서 번 호 : CT24-061633K
2. 의 뢰 자
   ○ 업 체 명 : 영동금속(주)
   ○ 주 소 : 인천광역시 서구 사원로10번길 22 (경서동)
3. 시험기간 : 2024년 07월 09일 ~ 2024년 07월 24일
4. 시험성적서의 용도 : 품질관리
5. 시 료 명 : 수도용 감압 밸브(D15)
6. 시험방법
   (1) KS B 2304:2001
   (2) SPS-KAWSE B 0045-1705:2015
7. 시험결과

1) 수도용 감압 밸브(D15)

시험항목	단위	시험방법	시험결과	비 고	시험장소
몸통내압(공기압, 0.8 MPa)	-	(1)	이상없음	-	A
설정압력(수압, 0.4 MPa일 때 2차측 압력)	MPa	(2)	0.24		
설정압력(수압, 0.8 MPa일 때 2차측 압력)	MPa	(2)	0.24		
설정압력(수압, 0.8 MPa일 때 2차측 압력)	MPa	(2)	0.24		

※ 시험장소
A : 인천광역시 서구 사원로10번길 22

— 끝 —

확인	작성자 성 명	민경원	민경원	기술책임자 성 명	한종만	한종만

비고 : 1. 이 성적서는 KS Q ISO/IEC 17025 및 KOLAS 인정과 관련이 있으며, 의뢰자가 제시한 시료 및 시료명에 한정된 결과로서 전체제품에 대한 품질을 보증하지는 않습니다.
2. 이 성적서는 홍보, 선전, 광고 및 소송용으로 사용될 수 없으며, 동도 이외의 사용을 금합니다.
3. 이 성적서의 요부만을 발췌하여 사용한 결과는 보증할 수 없습니다.
4. 이 성적서의 진위여부는 홈페이지(www.kcl.re.kr)에서 확인 가능합니다.

2024년 07월 24일

한국건설생활환경시험연구원장

결과문의 : 21591 인천광역시 남동구 담방로 85 ☎ (032)460-5132

COPY 복사본

KCL

시험성적서

1. 성 적 서 번 호 : CT24-061625K
2. 의 뢰 자
   ○ 업 체 명 : 영동금속(주)
   ○ 주 소 : 인천광역시 서구 사원로10번길 22 (경서동)
3. 시험기간 : 2024년 07월 09일 ~ 2024년 07월 24일
4. 시험성적서의 용도 : 품질관리
5. 시 료 명 : 청동 니사 제품식 앵글 밸브 10k(D25)
6. 시험방법
   (1) KS B 2301:2016
7. 시험결과

1) 청동 니사 제품식 앵글 밸브 10k(D25)

시험항목	단위	시험방법	시험결과	비 고	시험장소
몸통내압(수압, 1.47 MPa)	-	(1)	이상없음	-	A
시트누설(수압, 1.47 MPa)	-	(1)	이상없음		

※ 시험장소
A : 인천광역시 서구 사원로10번길 22

— 끝 —

확인	작성자 성 명	민경원	민경원	기술책임자 성 명	한종만	한종만

비고 : 1. 이 성적서는 KS Q ISO/IEC 17025 및 KOLAS 인정과 관련이 있으며, 의뢰자가 제시한 시료 및 시료명에 한정된 결과로서 전체제품에 대한 품질을 보증하지는 않습니다.
2. 이 성적서는 홍보, 선전, 광고 및 소송용으로 사용될 수 없으며, 동도 이외의 사용을 금합니다.
3. 이 성적서의 요부만을 발췌하여 사용한 결과는 보증할 수 없습니다.
4. 이 성적서의 진위여부는 홈페이지(www.kcl.re.kr)에서 확인 가능합니다.

2024년 07월 24일

한국건설생활환경시험연구원장

결과문의 : 21591 인천광역시 남동구 담방로 85 ☎ (032)460-5132

COPY 복사본

KCL

시험성적서

1. 성 적 서 번 호 : CT24-061626K
2. 의 뢰 자
   ○ 업 체 명 : 영동금속(주)
   ○ 주 소 : 인천광역시 서구 사원로10번길 22 (경서동)
3. 시험기간 : 2024년 07월 09일 ~ 2024년 07월 24일
4. 시험성적서의 용도 : 품질관리
5. 시 료 명 : 온수용 방열기 밸브(D25)
6. 시험방법
   (1) KS B 6405:2009
   (2) KS B 2304:2001
7. 시험결과

1) 온수용 방열기 밸브(D25)

시험항목	단위	시험방법	시험결과	비 고	시험장소
내수압성(1.96 MPa)	-	(1)	이상없음	-	A
시트누설(수압, 1.96 MPa)	-	(2)	이상없음		

※ 시험장소
A : 인천광역시 서구 사원로10번길 22

— 끝 —

확인	작성자 성 명	민경원	민경원	기술책임자 성 명	한종만	한종만

비고 : 1. 이 성적서는 KS Q ISO/IEC 17025 및 KOLAS 인정과 관련이 있으며, 의뢰자가 제시한 시료 및 시료명에 한정된 결과로서 전체제품에 대한 품질을 보증하지는 않습니다.
2. 이 성적서는 홍보, 선전, 광고 및 소송용으로 사용될 수 없으며, 동도 이외의 사용을 금합니다.
3. 이 성적서의 요부만을 발췌하여 사용한 결과는 보증할 수 없습니다.
4. 이 성적서의 진위여부는 홈페이지(www.kcl.re.kr)에서 확인 가능합니다.

2024년 07월 24일

한국건설생활환경시험연구원장

결과문의 : 21591 인천광역시 남동구 담방로 85 ☎ (032)460-5132

COPY 복사본

KCL

시험성적서

1. 성 적 서 번 호 : CT24-061630K
2. 의 뢰 자
   ○ 업 체 명 : 영동금속(주)
   ○ 주 소 : 인천광역시 서구 사월로10번길 22 (경서동)
3. 시험기간 : 2024년 07월 09일 ~ 2024년 07월 24일
4. 시험성적서의 용도 : 품질관리
5. 시 료 명 : 유니온 엘보(D25)
6. 시험방법
   (1) KS B 6405:2009
7. 시험결과

1) 유니온 엘보(D25)

시험항목	단위	시험방법	시험결과	비 고	시험장소
내수압성(1.96 MPa)	-	(1)	이상없음	-	A

※ 시험장소
A : 인천광역시 서구 사월로10번길 22

— 끝 —

확인	작성자 성 명	민경원	민경원	기술책임자 성 명	한종만	한종만

비고 : 1. 이 성적서는 KS Q ISO/IEC 17025 및 KOLAS 인정과 관련이 없으며, 의뢰자가 제시한 시료 및 시료명에 한정된 결과로서 전체제품에 대한 품질을 보증하지는 않습니다.
2. 이 성적서는 홍보, 선전, 광고 및 소송용으로 사용될 수 없으며, 용도 이외의 사용을 금합니다.
3. 이 성적서의 일부만을 발췌하여 사용한 결과는 보증할 수 없습니다.
4. 이 성적서의 진위여부는 홈페이지(www.kcl.re.kr)에서 확인 가능합니다.

2024년 07월 24일

한국건설생활환경시험연구원장

결과문의 : 21591 인천광역시 남동구 당방로 85 ☎ (032)460-5132

KCL

시험성적서

1. 성 적 서 번 호 : CT24-061627K
2. 의 뢰 자
   ○ 업 체 명 : 영동금속(주)
   ○ 주 소 : 인천광역시 서구 사월로10번길 22 (경서동)
3. 시험기간 : 2024년 07월 09일 ~ 2024년 07월 24일
4. 시험성적서의 용도 : 품질관리
5. 시 료 명 : 황동볼 밸브(D25)
6. 시험방법
   (1) KS B 2308:2016
7. 시험결과

1) 황동볼 밸브(D25)

시험항목	단위	시험방법	시험결과	비 고	시험장소
음용내압시험(시험압력 2.94 MPa, 60초)	-	(1)	이상없음	-	A
사용누설시험(시험압력 1.76 MPa, 60초)	-	(1)	이상없음		

※ 시험장소
A : 인천광역시 서구 사월로10번길 22

— 끝 —

확인	작성자 성 명	민경원	민경원	기술책임자 성 명	한종만	한종만

비고 : 1. 이 성적서는 KS Q ISO/IEC 17025 및 KOLAS 인정과 관련이 없으며, 의뢰자가 제시한 시료 및 시료명에 한정된 결과로서 전체제품에 대한 품질을 보증하지는 않습니다.
2. 이 성적서는 홍보, 선전, 광고 및 소송용으로 사용될 수 없으며, 용도 이외의 사용을 금합니다.
3. 이 성적서의 일부만을 발췌하여 사용한 결과는 보증할 수 없습니다.
4. 이 성적서의 진위여부는 홈페이지(www.kcl.re.kr)에서 확인 가능합니다.

2024년 07월 24일

한국건설생활환경시험연구원장

결과문의 : 21591 인천광역시 남동구 당방로 85 ☎ (032)460-5132

KCL

시험성적서

1. 성 적 서 번 호 : CT24-061624K
2. 의 뢰 자
   ○ 업 체 명 : 영동금속(주)
   ○ 주 소 : 인천광역시 서구 사월로10번길 22 (경서동)
3. 시험기간 : 2024년 07월 09일 ~ 2024년 07월 24일
4. 시험성적서의 용도 : 품질관리
5. 시 료 명 : 청동 니사 피팅형 스윙 체크 밸브 10K(D25)
6. 시험방법
   (1) KS B 2301:2016
7. 시험결과

1) 청동 니사 피팅형 스윙 체크 밸브 10K(D25)

시험항목	단위	시험방법	시험결과	비 고	시험장소
음용내압시험(수압, 1.47 MPa)	-	(1)	이상없음	-	A
사용누설(수압, 1.47 MPa)	-	(1)	이상없음		

※ 시험장소
A : 인천광역시 서구 사월로10번길 22

— 끝 —

확인	작성자 성 명	민경원	민경원	기술책임자 성 명	한종만	한종만

비고 : 1. 이 성적서는 KS Q ISO/IEC 17025 및 KOLAS 인정과 관련이 없으며, 의뢰자가 제시한 시료 및 시료명에 한정된 결과로서 전체제품에 대한 품질을 보증하지는 않습니다.
2. 이 성적서는 홍보, 선전, 광고 및 소송용으로 사용될 수 없으며, 용도 이외의 사용을 금합니다.
3. 이 성적서의 일부만을 발췌하여 사용한 결과는 보증할 수 없습니다.
4. 이 성적서의 진위여부는 홈페이지(www.kcl.re.kr)에서 확인 가능합니다.

2024년 07월 24일

한국건설생활환경시험연구원장

결과문의 : 21591 인천광역시 남동구 당방로 85 ☎ (032)460-5132

KCL

시험성적서

1. 성 적 서 번 호 : CT24-061628K
2. 의 뢰 자
   ○ 업 체 명 : 영동금속(주)
   ○ 주 소 : 인천광역시 서구 사월로10번길 22 (경서동)
3. 시험기간 : 2024년 07월 09일 ~ 2024년 07월 24일
4. 시험성적서의 용도 : 품질관리
5. 시 료 명 : 황동볼 밸브(D25)
6. 시험방법
   (1) KS B 2308:2016
7. 시험결과

1) 황동볼 밸브(D25)

시험항목	단위	시험방법	시험결과	비 고	시험장소
음용내압시험(시험압력 2.94 MPa, 60초)	-	(1)	이상없음	-	A
사용누설시험(시험압력 1.76 MPa, 60초)	-	(1)	이상없음		

※ 시험장소
A : 인천광역시 서구 사월로10번길 22

— 끝 —

확인	작성자 성 명	민경원	민경원	기술책임자 성 명	한종만	한종만

비고 : 1. 이 성적서는 KS Q ISO/IEC 17025 및 KOLAS 인정과 관련이 없으며, 의뢰자가 제시한 시료 및 시료명에 한정된 결과로서 전체제품에 대한 품질을 보증하지는 않습니다.
2. 이 성적서는 홍보, 선전, 광고 및 소송용으로 사용될 수 없으며, 용도 이외의 사용을 금합니다.
3. 이 성적서의 일부만을 발췌하여 사용한 결과는 보증할 수 없습니다.
4. 이 성적서의 진위여부는 홈페이지(www.kcl.re.kr)에서 확인 가능합니다.

2024년 07월 24일

한국건설생활환경시험연구원장

결과문의 : 21591 인천광역시 남동구 당방로 85 ☎ (032)460-5132

COPY 복사본

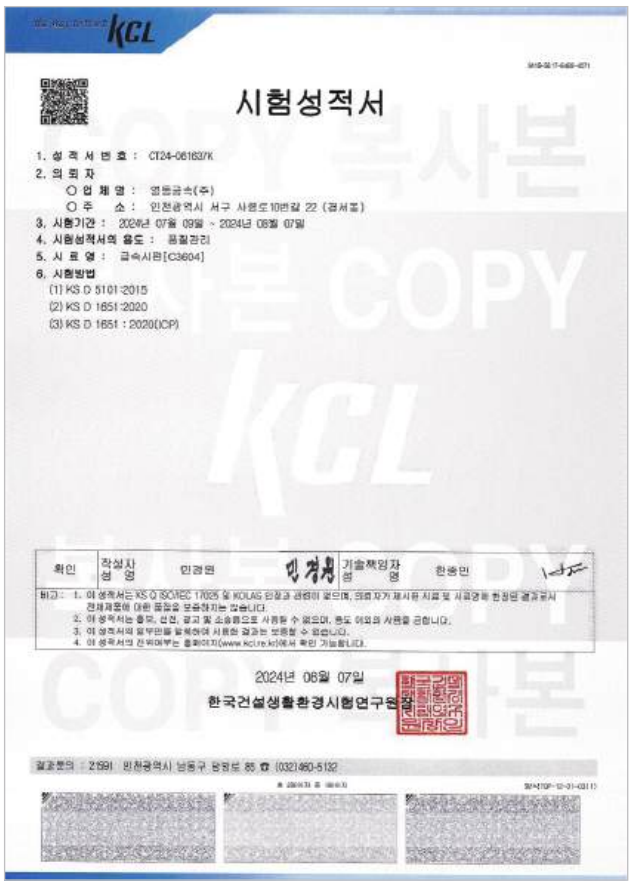

KCL

시험성적서

1. 성 적 서 번 호 : CT24-061637K
2. 의 뢰 자
   ○ 업 체 명 : 영동금속(주)
   ○ 주 소 : 인천광역시 서구 사원로10번길 22 (경서동)
3. 시험기간 : 2024년 07월 09일 ~ 2024년 08월 07일
4. 시험성적서의 용도 : 품질관리
5. 시 료 명 : 금속시편[C3604]
6. 시험방법
   (1) KS D 5101:2015
   (2) KS D 1651:2020
   (3) KS D 1651 : 2020(ICP)

확인	작성자 성 명	민경원	민경원	기술책임자 성 명	한종민

비고 : 1. 이 성적서는 KS Q ISO/IEC 17025 및 KOLAS 인정과 관련이 없으며, 의뢰자가 제시한 시료 및 시료명에 한정된 결과로서 전체제품에 대한 품질을 보증하지는 않습니다.
2. 이 성적서는 홍보, 선전, 광고 및 소송용으로 사용할 수 없으며, 용도 이외의 사용을 금합니다.
3. 이 성적서의 일부만을 발췌하여 사용한 결과는 보증할 수 없습니다.
4. 이 성적서의 진위여부는 홈페이지(www.kcl.re.kr)에서 확인 가능합니다.

2024년 08월 07일

한국건설생활환경시험연구원장

결과문의 : 21591 인천광역시 남동구 당방로 85 ☎ (032)460-5132

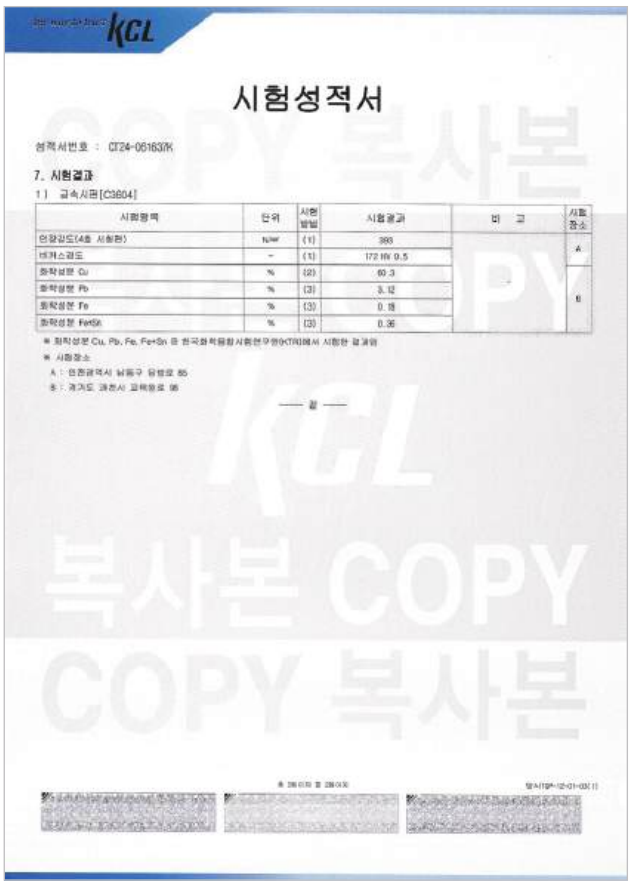

KCL

시험성적서

성적서번호 : CT24-061637K

7. 시험결과

1) 금속시편[C3604]

시험항목	단위	시험방법	시험결과	비 고	시험장소
인장강도(4호 시험편)	N/㎟	(1)	393		A
비커스경도	-	(1)	172 HV 0.5		
화학성분 Cu	%	(2)	60.3		B
화학성분 Pb	%	(3)	3.12		
화학성분 Fe	%	(3)	0.18		
화학성분 Fe+Sn	%	(3)	0.36		

※ 화학성분 Cu, Pb, Fe, Fe+Sn 은 한국화학융합시험연구원(KTR)에서 시험한 결과임

※ 시험장소

A : 인천광역시 남동구 당방로 85

B : 경기도 과천시 교육원로 98

— 끝 —

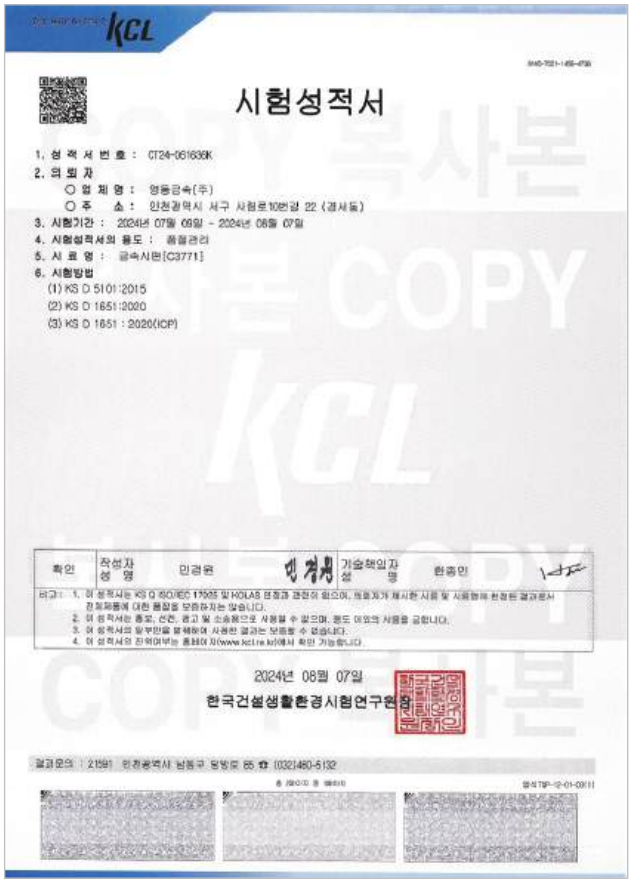

KCL

시험성적서

1. 성 적 서 번 호 : CT24-061636K
2. 의 뢰 자
   ○ 업 체 명 : 영동금속(주)
   ○ 주 소 : 인천광역시 서구 사원로10번길 22 (경서동)
3. 시험기간 : 2024년 07월 09일 ~ 2024년 08월 07일
4. 시험성적서의 용도 : 품질관리
5. 시 료 명 : 금속시편[C3771]
6. 시험방법
   (1) KS D 5101:2015
   (2) KS D 1651:2020
   (3) KS D 1651 : 2020(ICP)

확인	작성자 성 명	민경원	민경원	기술책임자 성 명	한종민

비고 : 1. 이 성적서는 KS Q ISO/IEC 17025 및 KOLAS 인정과 관련이 없으며, 의뢰자가 제시한 시료 및 시료명에 한정된 결과로서 전체제품에 대한 품질을 보증하지는 않습니다.
2. 이 성적서는 홍보, 선전, 광고 및 소송용으로 사용할 수 없으며, 용도 이외의 사용을 금합니다.
3. 이 성적서의 일부만을 발췌하여 사용한 결과는 보증할 수 없습니다.
4. 이 성적서의 진위여부는 홈페이지(www.kcl.re.kr)에서 확인 가능합니다.

2024년 08월 07일

한국건설생활환경시험연구원장

결과문의 : 21591 인천광역시 남동구 당방로 85 ☎ (032)460-5132

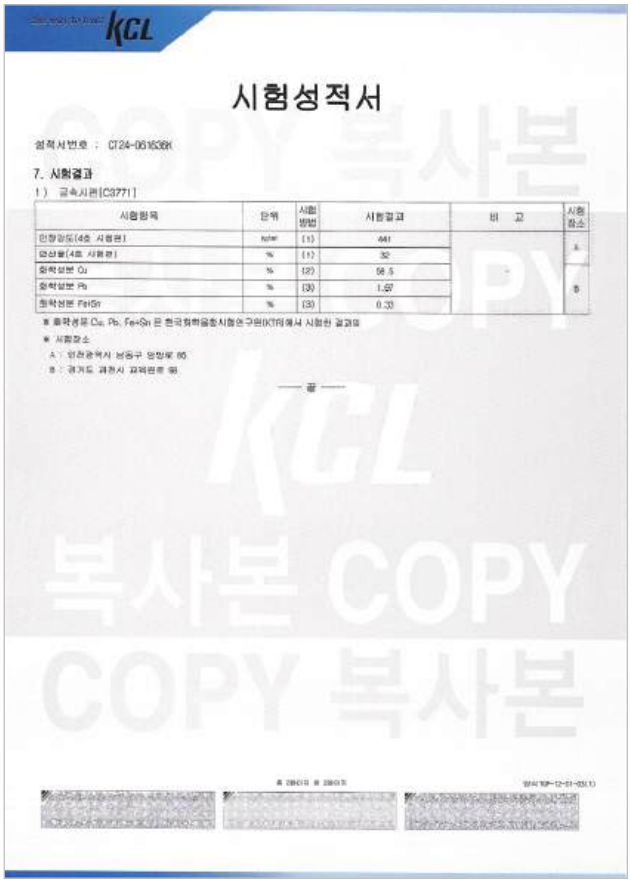

KCL

시험성적서

성적서번호 : CT24-061636K

7. 시험결과

1) 금속시편[C3771]

시험항목	단위	시험방법	시험결과	비 고	시험장소
인장강도(4호 시험편)	N/㎟	(1)	441		A
연신율(4호 시험편)	%	(1)	32		
화학성분 Cu	%	(2)	58.5		B
화학성분 Pb	%	(3)	1.67		
화학성분 Fe+Sn	%	(3)	0.33		

※ 화학성분 Cu, Pb, Fe+Sn 은 한국화학융합시험연구원(KTR)에서 시험한 결과임

※ 시험장소

A : 인천광역시 남동구 당방로 85

B : 경기도 과천시 교육원로 98

— 끝 —

KCL

시험성적서

1. 성 적 서 번 호 : CT24-061634K
2. 의 뢰 자
   ○ 업 체 명 : 영동금속(주)
   ○ 주 소 : 인천광역시 서구 사월로10번길 22 (경서동)
3. 시험기간 : 2024년 07월 09일 - 2024년 08월 07일
4. 시험성적서의 용도 : 품질관리
5. 시 료 명 : 금속시편[CAC406(BC6)]
6. 시험방법
   (1) KS D 6024:2022
   (2) KS D 1651:2020
   (3) KS D 1651 : 2020(ICP)

확인	작성자 성 명	민경원	민경원	기술책임자 성 명	한종만	

비고 : 1. 이 성적서는 KS Q ISO/IEC 17025 및 KOLAS 인정과 관련이 없으며, 의뢰자가 제시한 시료 및 시료명에 한정된 결과로서 전체제품에 대한 품질을 보증하지는 않습니다.
2. 이 성적서는 홍보, 선전, 광고 및 소송용으로 사용할 수 없으며, 원도 이외의 사용을 금합니다.
3. 이 성적서의 일부만을 발췌하여 사용한 결과는 보증할 수 없습니다.
4. 이 성적서의 진위여부는 홈페이지(www.kcl.re.kr)에서 확인 가능합니다.

2024년 08월 07일

한국건설생활환경시험연구원장

결과문의 : 21601 인천광역시 남동구 담방로 85 ☎ (032)460-5132

KCL

시험성적서

성적서번호 : CT24-061634K

7. 시험결과

1) 금속시편[CAC406(BC6)]

시험항목	단위	시험방법	시험결과	비 고	시험장소
인장강도(4호 시험편)	N/㎟	(1)	322	-	A
연신율(4호 시험편)	%	(1)	40		
화학성분 Cu	%	(2)	85.4		B
화학성분 Sn	%	(3)	4.98		
화학성분 Pb	%	(3)	4.72		
화학성분 Zn	%	(3)	4.16		

※ 화학성분 Cu, Sn, Pb, Zn은 한국화학융합시험연구원(KTR)에서 시험한 결과임

※ 시험장소
A : 인천광역시 남동구 담방로 85
B : 경기도 김천시 교학번로 98

— 끝 —

KCL

시험성적서

1. 성 적 서 번 호 : CT24-061635K
2. 의 뢰 자
   ○ 업 체 명 : 영동금속(주)
   ○ 주 소 : 인천광역시 서구 사월로10번길 22 (경서동)
3. 시험기간 : 2024년 07월 09일 - 2024년 08월 07일
4. 시험성적서의 용도 : 품질관리
5. 시 료 명 : 금속시편[CAC902(CAC1002)(마찰동)]
6. 시험방법
   (1) KS D 6024:2022
   (2) KS D 1651:2020
   (3) KS D 1651 : 2020(ICP)

확인	작성자 성 명	민경원	민경원	기술책임자 성 명	한종만	

비고 : 1. 이 성적서는 KS Q ISO/IEC 17025 및 KOLAS 인정과 관련이 없으며, 의뢰자가 제시한 시료 및 시료명에 한정된 결과로서 전체제품에 대한 품질을 보증하지는 않습니다.
2. 이 성적서는 홍보, 선전, 광고 및 소송용으로 사용할 수 없으며, 원도 이외의 사용을 금합니다.
3. 이 성적서의 일부만을 발췌하여 사용한 결과는 보증할 수 없습니다.
4. 이 성적서의 진위여부는 홈페이지(www.kcl.re.kr)에서 확인 가능합니다.

2024년 08월 07일

한국건설생활환경시험연구원장

결과문의 : 21601 인천광역시 남동구 담방로 85 ☎ (032)460-5132

KCL

시험성적서

성적서번호 : CT24-061635K

7. 시험결과

1) 금속시편[CAC902(CAC1002)(마찰동)]

시험항목	단위	시험방법	시험결과	비 고	시험장소
인장강도(4호 시험편)	N/㎟	(1)	304	-	A
연신율(4호 시험편)	%	(1)	28		
화학성분 Cu	%	(2)	88.2		B
화학성분 Sn	%	(3)	5.48		
화학성분 Pb	%	(3)	0.04		
화학성분 Zn	%	(3)	6.01		
화학성분 Bi	%	(3)	1.56		

※ 화학성분 Cu, Sn, Pb, Zn, Bi 는 한국화학융합시험연구원(KTR)에서 시험한 결과임

※ 시험장소
A : 인천광역시 남동구 담방로 85
B : 경기도 김천시 교학번로 98

— 끝 —

복사본 COPY

납품실적서

NO	현 장 명	시 공 주
1	서울특별시 상수도사업본부	서울특별시 상수도사업소
2	인천광역시 상수도사업본부	인천광역시 상수도사업소
3	울산광역시 상수도사업본부	울산광역시 상수도사업소
4	대전광역시 상수도사업본부	대전광역시 상수도사업소
5	종로 대우 디오빌	대우건설
6	대구 대림 수성아파트	대림건설
7	대전 SKT 신사옥 신축	SK건설
8	광주 SK텔레콤 송정사옥	SK건설
9	하왕십리 풍림아파트	풍림건설
10	마포 롯데 주상복합	롯데건설
11	판교 경남 아너스	경남물산
12	등촌동 우림 보보카운티	우림건설
13	광진 트라팰리스	삼성건설
14	남양주 호평 주공아파트	대한주택공사
15	대구 서부 지청사	울트라건설
16	구의동 e-TOWER	인정건설
17	일산 LG빌리지	GS건설
18	의왕 오전동 대명아파트 2차	대명건설
19	월계 이마트 신축공사	신세계건설
20	서창 자이아파트	GS건설
21	잠실 시영 A공구 두산아파트	두산건설
22	가산동 롯데IT캐슬	롯데건설
23	상도동 동원아파트	동원건설
24	파주 우남아파트	우남건설
25	수원 인계 동신 동아아파트	신동아건설
26	울산 신정동 롯데캐슬	롯데건설
27	양산 대아 아이루빌	대아건설
28	죽전 대우아파트	대우건설
29	신공덕 4차 재개발아파트	삼성건설
30	수원 매탄 주공아파트	대한주택공사
31	창동 현대 홈시티	현대건설
32	안산 스타맥스	CJ건설
33	대구 위브 THE ZENITH	두산건설(주)
34	구로동 월드메르디앙	월드건설
35	판교 요진아파트	요진건설
36	용산 에클라트	GS건설
37	신세계 본점 리모텔링	신세계건설
38	의정부 호원 쌍용아파트	쌍용건설
39	잠실 효성 올림픽카운티	효성건설
40	거제 롯데 인벤스현장	롯데건설

NO	현 장 명	시 공 주
41	기흥 S-LSI연구동	삼성건설
42	피더 하우스 신축공사	울트라건설
43	안중 해동 연립아파트	삼익건설
44	용인 죽전동 극동아파트	극동건설
45	양주 덕정 주공아파트	대한주택공사
46	용두동 롯데아파트	롯데건설
47	광주 수완 양우아파트	양우건설
48	구의 13차 현대홈시티	현대건설
49	안산 신길 주공2공구	대한주택공사
50	가산 한신 아이티타워	한신공영
51	인천 송림 풍림 주공아파트	풍림건설
52	강원랜드	대우건설
53	울산 신정동 월드메르디앙	월드건설
54	대전 나모 F.A.B현장	삼성건설
55	대구 본리동 롯데아파트	롯데건설
56	연대 세브란스	삼성건설
57	대전 우남아파트	우남건설
58	대치동 한신 신축공사	한신공영
59	정릉 대림아파트	대림건설
60	신신봉 자이 2차	GS건설
61	광주 방림 주공아파트	대한주택공사
62	기흥 G-PROJECT 현장	삼성건설
63	김포공항 롯데아파트	롯데건설
64	오션뷰 클럽하우스	울트라건설
65	부산 정관 주공아파트	대한주택공사
66	덕양 문화센타	GS건설
67	하남 대명아파트	대명건설
68	오창 우림아파트	우림건설
69	황학동 롯데주상복합	롯데건설
70	반포 2단지 래미안아파트	삼성건설
71	상암동 오피스텔	울트라건설
72	아산 신창 1공구 주공아파트	대한주택공사
73	부산 롯데백화점	롯데건설
74	수원 사회복지관	GS건설
75	죽전 4차 현대홈타운	현대건설
76	장월지구 아파트	울트라건설
77	인천 삼산 주공아파트	대한주택공사
78	성수동 롯데아파트	롯데건설
79	마산 홈프러스 신축공사	삼성건설
80	광주 태전 쌍용아파트	쌍용건설

NO	현 장 명	시 공 주
81	신월동 롯데건설 현장	롯데건설
82	용인 여성회관	울트라건설
83	동두천 송내 주공아파트	대한주택공사
84	울산 신정동 극동아파트	극동건설
85	노원 롯데백화점	롯데건설
86	파주 교하 양우 주공아파트	대한주택공사
87	하남 풍산2공구 주공아파트	대한주택공사
88	평택 PL3-PJT공사	삼선건설
89	평택 롯데 인벤스현장	롯데건설
90	합정 SK APT	SK건설
91	알펜시아리조트	강원개발공사(GS건설)
92	옥수동 삼성레미안 리모델링	SH공사
93	월곡동 SK VIEW 리모델링	SH공사
94	옥수동 중앙하이츠 리모델링	SH공사
95	고양 e-편한세상	대림건설
96	대진대학교	유화건설
97	남양주 진접주공아파트	한신공영
98	은평구 3지구 C공구	대우건설
99	포천 한국APT 리모델링	개별 공사
100	대방동 아크로빌 현장	대림건설
101	용인수지 벽산APT	벽산건설
102	SH 천왕 1차 현장	SH공사
103	SH 은평 APT 현장	SH공사
104	SH 세곡 1차 현장	SH공사
105	SH 마천 1차 현장	SH공사
106	파주 LCD 단지 현장	GS 건설
107	대구 주공 4단지	개별공사
108	SH 마천 2차 현장	SH공사
109	SH 우면동 현장	SH공사
110	종로 세종 APT	세종건설
111	강원랜드	태영건설
112	국회의사당	태영건설
113	옥수초등학교	유일종합건설
114	강원도 육군 동송관사	경남기업
115	남양주 현대 I-PARK	현대산업개발
116	양산2차 e편한세상	대림건설
117	양산 물금 우미린	우미건설

영동금속(주)
Young-Dong Metal Co.,Ltd

본사·공장 : 인천광역시 서구 사렴로10번길 22(경서동 363-201)
TEL : (032)561-7900(代) (032)561-7902~3 FAX : (032)561-5773 E-mail : yd7900@nate.com
http://www.yd-metal.co.kr